# Dokumentation

## *Elektronische, niveaugesteuerte Kondensatableiter*

## *- Typ BEKOMAT -*

Stand: 05/2020

## 1. Inhalt

2. Beschreibung . . . . . 1
3. Funktion . . . . . 1
4. Artikelnummern und technische Daten . . . . . 2
5. Leistungstabelle . . . . . 2
6. Abmessungen . . . . . 3
6.1 BEKOMAT 31 U . . . . . 3
6.2 BEKOMAT 32 U . . . . . 3
6.3 BEKOMAT 12 / 12 CO . . . . . 4
6.4 BEKOMAT 13 / 13 CO . . . . . 4
6.5 BEKOMAT 14 / 14 CO . . . . . 5
6.6 BEKOMAT 16 CO . . . . . 5

## 2. Beschreibung

Die Erzeugung und Aufbereitung von Druckluft ist immer mit der Entstehung von Kondensat verbunden. Dieses ist meist ölhaltig, häufig mit Schmutzpartikeln belastet und breitet sich im gesamten Druckluftnetz aus. Ein Systemproblem, das Kosten und Schäden verursachen kann. Darüber hinaus fällt Kondensat nicht regelmäßig, sondern je nach Klima, Temperatur, Jahres- und Tageszeit bzw. Auslastung des Kompressors an.
Unnötige Kosten und Schäden bei der Drucklufterzeugung lassen sich nur mit mengenangepasster Kondensatableitung vermeiden. BEKOMAT®-Kondensatableiter arbeiten deshalb mit einem kapazitiven Sensor. Die intelligente Elektronik verhindert Druckluftverluste und minimiert den Energieaufwand.

## 3. Funktion

Das Kondensat strömt über die Zulaufleitung (1) in den BEKOMAT und sammelt sich im Gehäuse (2). Ein kapazitiv arbeitender Sensor (3) erfaßt permanent den Füllstand und gibt ein Signal an die elektronische Steuerung sobald sich der Behälter gefüllt hat. Das Vorsteuerventil (4) wird betätigt und die Membrane (5) öffnet zur Kondensatausschleusung die Ablaufleitung (6).

Ist der BEKOMAT geleert, wird die Ablaufleitung rechtzeitig wieder dicht verschlossen, bevor unnötige Druckluftverluste entstehen können.

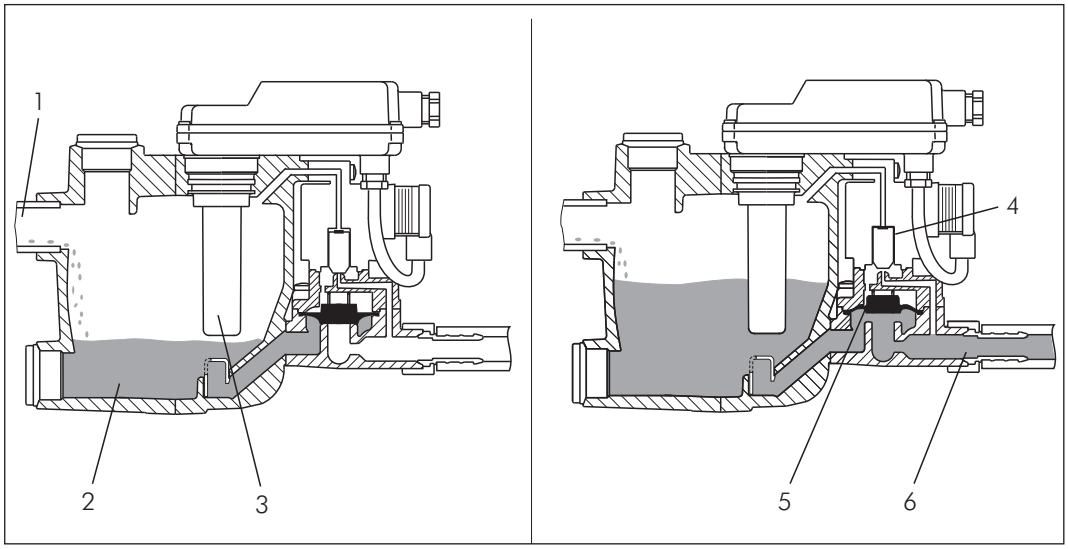


Alle Angaben verstehen sich als unverbindliche Richtwerte! Für nicht schriftlich bestätigte Datenauswahl übernehmen wir keine Haftung. Druckangaben beziehen sich, soweit nicht anders angegeben, auf Flüssigkeiten der Gruppe II bei +20°C.

## 4. Artikelnummern und technische Daten

### Elektronische, niveaugesteuerte Kondensatableiter

Typ BEKOMAT 31 U

**Vorteile:**
- keine Druckluftverluste beim Ablassen
- sehr großer Kondensataustritt, daher unempfindlich gegen Schmutzansammlungen im Kondensat
- Störmeldung durch potentialfreien Kontakt abfragbar (5V DC - 230V AC, 10-1000 mA)
- DER Standard für Kondensattechnik

**Temperaturbereich:** +1°C bis max. +60°C (für geringere Temperaturen ist eine Heizung verfügbar, bitte anfragen)
**Spannungsversorgung:** 230V AC (Typ BEKOMAT 31 U und BEKOMAT 32 U: 95-240V AC/100-125V DC), auf Wunsch andere Spannung, siehe Bestellbeispiel
**Schutzart:** IP 65 (Typ BEKOMAT 31 U und BEKOMAT 32 U: IP 67)
**Betriebsdruck:** 0,8 - 16 bar
☞ **Optional:** Verwendung für ölfreies Kondensat **-CO**

| Typ | Kondensattyp | max. Liefer-menge des Verdichters* [m³/min] | max. Trockner-leistung [m³/min] | Kondensat-zulauf (IG) | Tiefe | Breite | Höhe *** | Verschleißteilesatz |
|---|---|---|---|---|---|---|---|---|
| BEKOMAT 31 U** | ölhaltig/ölfrei | 2,5 | 5 | G 1/2" | 164 | 65 | 118 (86) | BEKOMAT 31 U VERSCH |
| BEKOMAT 32 U | ölhaltig/ölfrei | 5,0 | 10 | G 1/2" | 179 | 74 | 127 (86) | BEKOMAT 32 U VERSCH |
| BEKOMAT 12 | ölhaltig | 6,5 | 13 | G 1/2" | 158 | 65 | 141 (62) | BEKOMAT 12 VERSCH |
| BEKOMAT 13 | ölhaltig | 30,0 | 60 | 2 x G 1/2" | 212 | 93 | 162 (21) | BEKOMAT 13 VERSCH |
| BEKOMAT 14 | ölhaltig | 130,0 | 260 | 3 x G 3/4" | 252 | 120 | 180 (21) | BEKOMAT 14 VERSCH |
| BEKOMAT 16 | ölhaltig/ölfrei | 1.400,0 | 2.800 | G 1", 2xG 3/4", G 1/2" | 280 | 260 | 280 (49) | BEKOMAT 16 VERSCH |

* bezogen auf 1 bar abs. und 20°C, ** wird ohne potentialfreien Kontakt geliefert, *** Höhe des niedrigsten seitlichen Zulaufs in Klammern

☞ **Bestellbeispiel:** BEKOMAT 12 **

Standardtyp

**Kennzeichen der Optionen:**
Spannungsversorgung 24V DC . . . . . .**-24V=**
Verwendung für ölfreies Kondensat . . . .**-CO**

## 5. Leistungstabelle

| Typ | max. Liefermenge des Verdichters (m³/min) | max. Trockner-leistung (m³/min) | max. Filterleistung (m³/min) |
|---|---|---|---|
| BEKOMAT 31 U | 2,5 | 5 | 25 |
| BEKOMAT 32 U | 5,0 | 10 | 50 |
| BEKOMAT 12 / 12 CO | 6,5 | 13 | 65 |
| BEKOMAT 13 / 13 CO | 30,0 | 60 | 300 |
| BEKOMAT 14 / 14 CO | 130,0 | 260 | 1.300 |
| BEKOMAT 16 CO | 1.400,0 | 2.800 | --- |

Die angegebenen Leistungsdaten beziehen sich auf gemäßigtes Klima mit Gültigkeit für Europa, weite Teile Süd-Ost-Asiens, Nord- und Südafrika, Teile Nord- und Südamerikas.
Für trockenes und/oder kühles Klima gilt folgender Faktor: Leistungsdaten ca. x1,5
Für warmes und/oder feuchtes Klima (Tropen) gilt folgender Faktor: Leistungsdaten ca. x 0,7

Alle Angaben verstehen sich als unverbindliche Richtwerte! Für nicht schriftlich bestätigte Datenauswahl übernehmen wir keine Haftung. Druckangaben beziehen sich, soweit nicht anders angegeben, auf Flüssigkeiten der Gruppe II bei +20°C.

## 6. Abmessungen

6.1 Bekomat 31 U

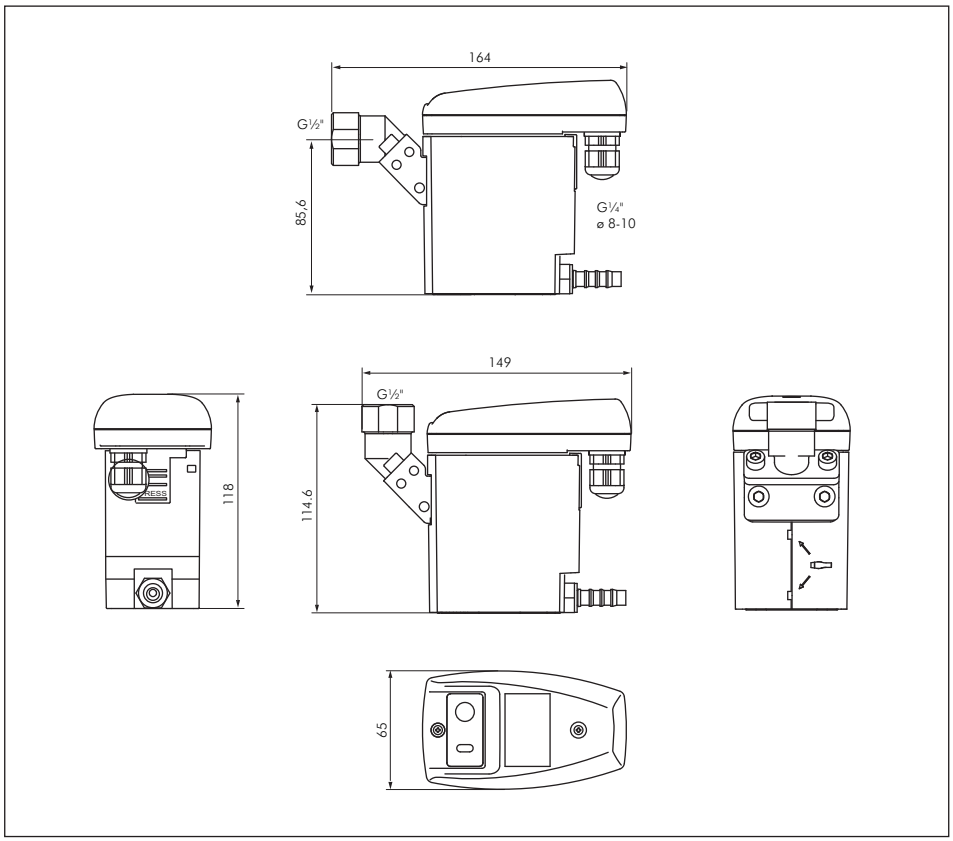


6.2 Bekomat 32 U

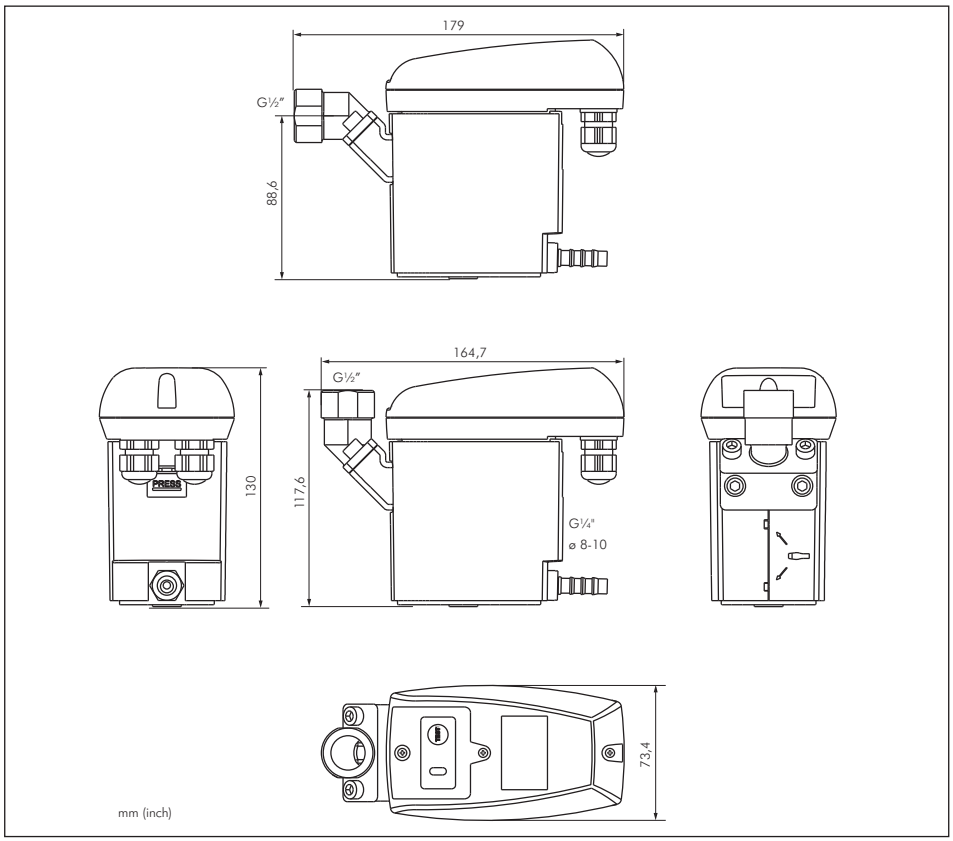


Alle Angaben verstehen sich als unverbindliche Richtwerte! Für nicht schriftlich bestätigte Datenauswahl übernehmen wir keine Haftung. Druckangaben beziehen sich, soweit nicht anders angegeben, auf Flüssigkeiten der Gruppe II bei +20°C.

6.3 Bekomat 12, BEKOMAT 12 CO

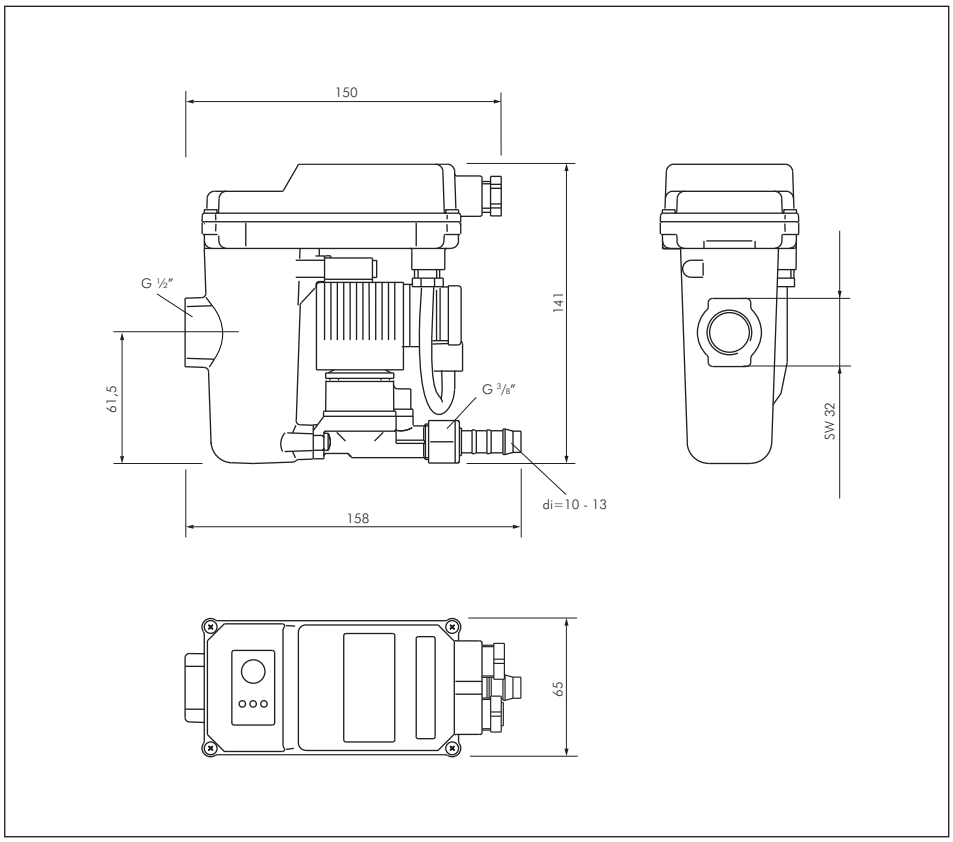


6.4 Bekomat 13, BEKOMAT 13 CO

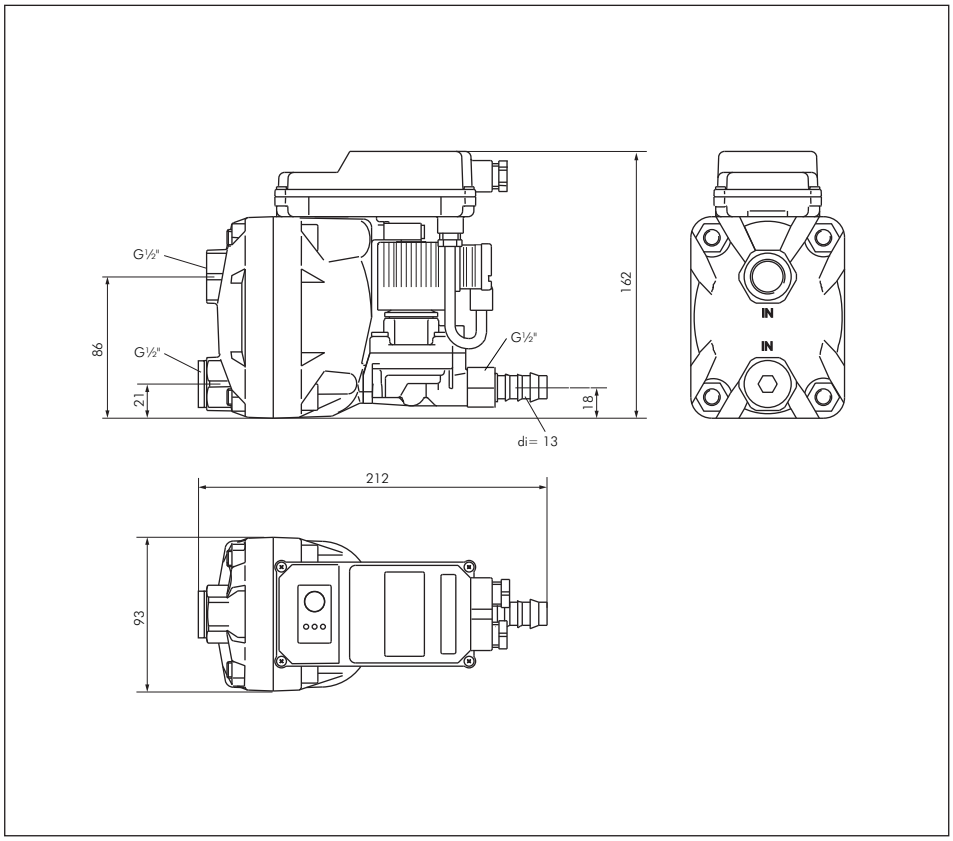


Alle Angaben verstehen sich als unverbindliche Richtwerte! Für nicht schriftlich bestätigte Datenauswahl übernehmen wir keine Haftung. Druckangaben beziehen sich, soweit nicht anders angegeben, auf Flüssigkeiten der Gruppe II bei +20°C.

6.5 Bekomat 14, BEKOMAT 14 CO

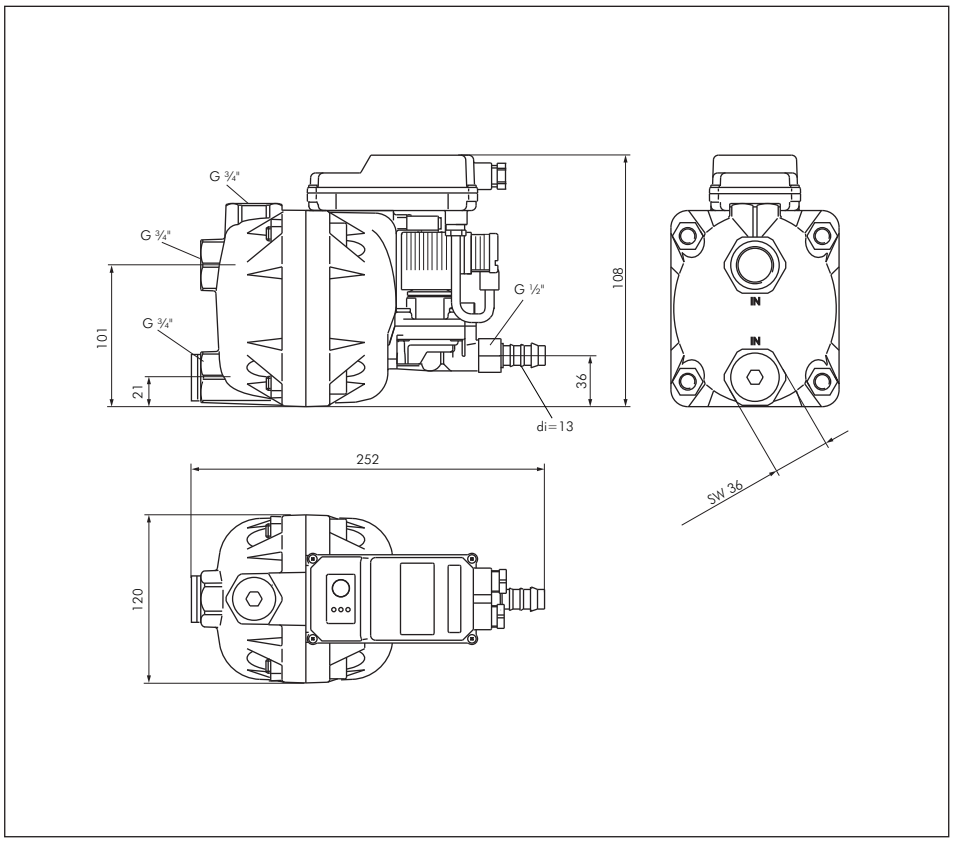


6.6 Bekomat 16 CO

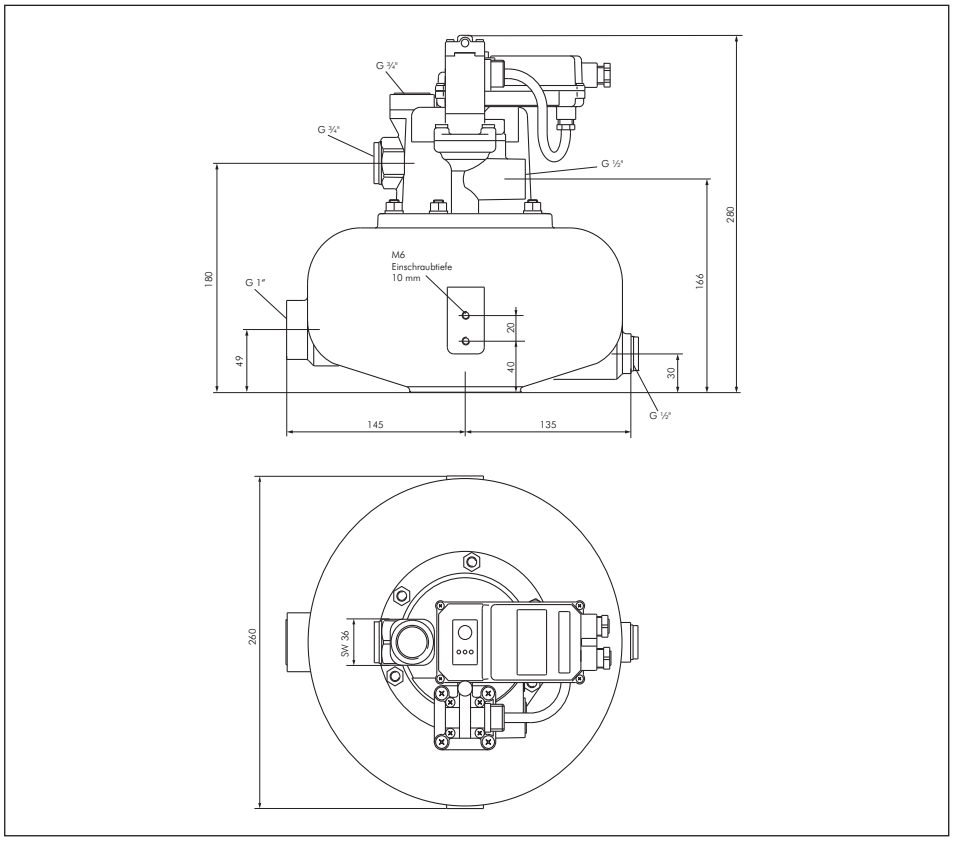


Alle Angaben verstehen sich als unverbindliche Richtwerte! Für nicht schriftlich bestätigte Datenauswahl übernehmen wir keine Haftung. Druckangaben beziehen sich, soweit nicht anders angegeben, auf Flüssigkeiten der Gruppe II bei +20°C.