Dokumentation

Drosseln / Drosselrückschlagventile mit Aluminium-Ringstück - Schlauchverschraubung - Typ GRL ... ES -

Stand: 05/2020

1. Inhalt

1. Inhalt 1
2. Artikelnummern und technische Daten 1
3. Abmessungen 1

2. Artikelnummern und technische Daten

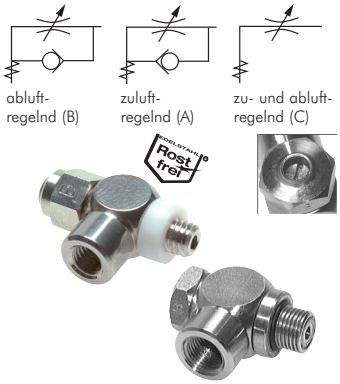

Drosseln & Drosselrückschlagventile (Edelstahl) — Innengewinde

Werkstoffe: Hohlschraube: 1.4571, Ringstück: 1.4571, Dichtungen: FKM/PTFE
Temperaturbereich: -20°C bis max. +150°C
Betriebsdruck: 0,2 - 10 bar
Medien: geölte und ungeölte Druckluft sowie ungiftige Gase (50 µm)

Typ abluftregelnd (B)*	Typ zuluftregelnd (A)	Typ zu- und abluftregelnd (C)	Gewinde
mit Schlitzschraube (mit Schraubendreher einstellbar)			
GRL 50 ES	GRLA 50 ES	GRLD 50 ES	M 5
GRL 18 ES	GRLA 18 ES	GRLD 18 ES	G 1/8"
GRL 14 ES	GRLA 14 ES	GRLD 14 ES	G 1/4"

* Standard

3. Abmessungen

Typ mit Anschlußgewinde 1/4"

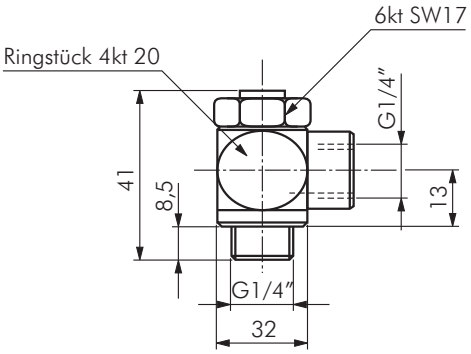

Typ mit Anschlußgewinde 1/8"

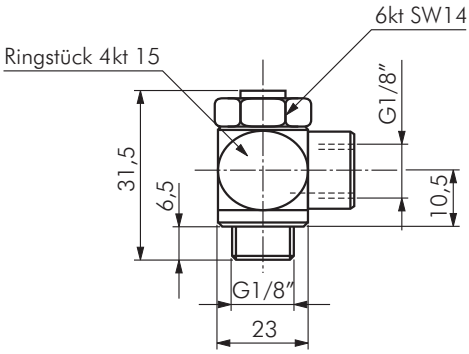

Alle Angaben verstehen sich als unverbindliche Richtwerte! Für nicht schriftlich bestätigte Datenauswahl übernehmen wir keine Haftung. Druckangaben beziehen sich, soweit nicht anders angegeben, auf Flüssigkeiten der Gruppe II bei +20°C.