Dokumentation

2/2-, 3/2- und 4/2-Wege-Kipphebelventile

- Typ K 21 ..., K 31 ..., K 41 ...,

KO 21 ..., KO 31 ..., -

Stand: 04/2019

1. Inhalt

1. Inhaltsverzeichnis 1
2. 2/2-, 3/2-Wege Kipphebelventile 1
   2.1.Artikelnummern und technische Daten 1
   2.2 Abmessungen 2
3. 4/2-Wege Kipphebelventile 3
   3.1.Artikelnummern und technische Daten 3
   3.2 Abmessungen 3

2. 2/2-, 3/2- und 4/2-Wege Kipphebelventile

2.1 Artikelnummern und technische Daten

2/2-, 3/2- & 4/2-Wege Kipphebelventile

Werkstoffe: Körper: Messing vernickelt, Innenteile: Messing/Edelstahl, Dichtung: NBR
Temperaturbereich: -5°C bis +70°C
Betriebsdruck: 0 bis 10 bar (M5: 8 bar)
Medien: gefilterte Druckluft, neutrale Gase
Benötigte Befestigungsbohrung bei Schalttafeleinbau: Ø 12,0 mm, maximale Blechdicke: 4 mm

Vorteile:
- günstiger Preis
- umfangreiche Einsatzmöglichkeiten
- einfacher, schneller Aufbau einer Schaltung

2/2-Wege & 3/2-Wege Kipphebelventile

2/2-Wege und 3/2-Wege Ventile mit M 5-Gewinde

Typ 2/2-Wege	Typ 3/2-Wege	1 (Eingang) Innengewinde	2 (Ausgang) Innengewinde	3 (Entlüftung) Innengewinde
K 25	K 35	M5	M5	M5

2/2-Wege & 3/2-Wege Kipphebelventile (Hohlschraubenventile)

Anwendung: Zum Betätigen von **einfachwirkenden** Zylindern schrauben Sie das 3/2-Wege-Ventil (K 3...) direkt in den Zylinder.

2/2-Wege und 3/2-Wege Ventile mit CK-Anschluss

Typ 2/2-Wege[1]	Typ 3/2-Wege Druckeingang: Ringstück	Typ 3/2-Wege Druckeingang: Hohlschraube	Ringstück Schlauch Ø außen x innen	Hohlschraube Einschraubgewinde (AG)
K 21864	K 31864	KO 31864	6 x 4	G 1/8"
K 21886	K 31886	KO 31886	8 x 6	G 1/8"
K 21464	K 31464	KO 31464	6 x 4	G 1/4"
K 21486	K 31486	KO 31486	8 x 6	G 1/4"
K 214108	K 314108	KO 314108	10 x 8	G 1/4"

2/2-Wege und 3/2-Wege Ventile mit Steckanschluss

Typ 2/2-Wege[1]	Typ 3/2-Wege Druckeingang: Ringstück	Typ 3/2-Wege Druckeingang: Hohlschraube	Ringstück Steckschlauch Ø außen	Hohlschraube Einschraubgewinde (AG)
K 21804	K 31804	KO 31804	4	G 1/8"
K 21806	K 31806	KO 31806	6	G 1/8"
K 21406	K 31406	KO 31406	6	G 1/4"
K 21408	K 31408	KO 31408	8	G 1/4"
K 214010	K 314010	KO 314010	10	G 1/4"

2/2-Wege und 3/2-Wege Ventile mit Innengewinde

Typ 2/2-Wege[1]	Typ 3/2-Wege Druckeingang: Ringstück	Typ 3/2-Wege Druckeingang: Hohlschraube	Ringstück Innengewinde	Hohlschraube Einschraubgewinde (AG)
K 21818	K 31818	KO 31818	G 1/8"	G 1/8"
K 21414	K 31414	KO 31414	G 1/4"	G 1/4"

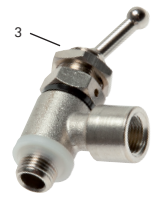

[1] Druckluftversorgung kann wahlweise am Einschraubgewinde oder Ringstück anstehen.

Alle Angaben verstehen sich als unverbindliche Richtwerte! Für nicht schriftlich bestätigte Datenauswahl übernehmen wir keine Haftung. Druckangaben beziehen sich, soweit nicht anders angegeben, auf Flüssigkeiten der Gruppe II bei +20°C.

2.2 Abmessungen

Typ 2/2- und 3/2-Wege, K 25, K 35

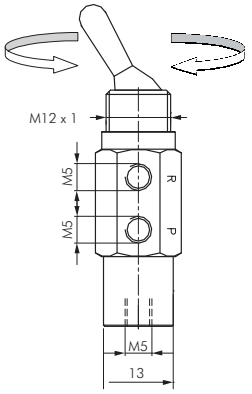

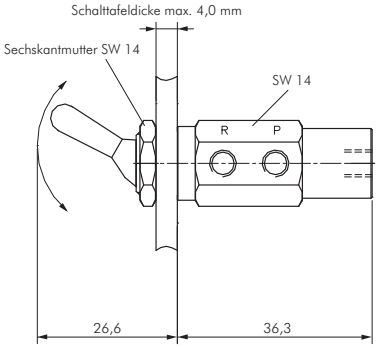

Lochabstand bei Reihenmontage
mind. 20 mm, Bohrung Ø 12 mm

Typ 3/2-Wege, KO 31... G 1/8"

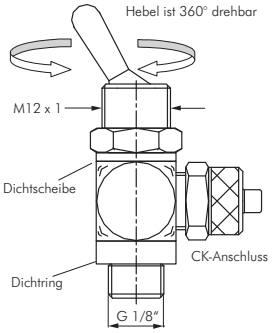

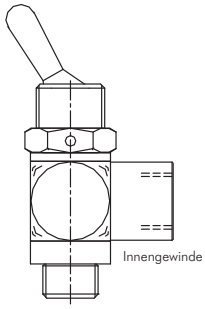

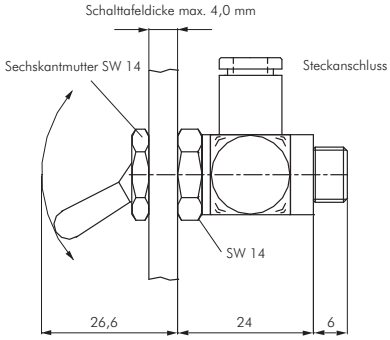

Lochabstand bei Reihenmontage
mind. 20 mm, Bohrung Ø 12 mm

Typ 3/2-Wege, KO 31... G 1/4"

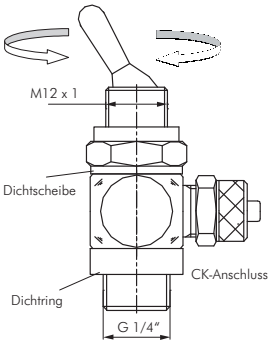

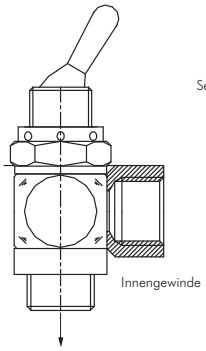

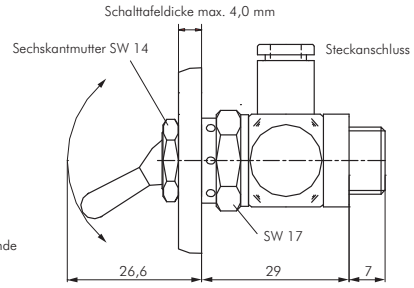

Lochabstand bei Reihenmontage
mind. 20 mm, Bohrung Ø 12 mm

Alle Angaben verstehen sich als unverbindliche Richtwerte! Für nicht schriftlich bestätigte Datenauswahl übernehmen wir keine Haftung. Druckangaben beziehen sich, soweit nicht anders angegeben, auf Flüssigkeiten der Gruppe II bei +20°C.

3. 4/2-Wege Kippventile

3.1 Artikelnummern und technische Daten

4/2-Wege Kipphebelventile (Hohlschraubenventile)

Anwendung: Zum Betätigen von **doppeltwirkenden** Zylindern schrauben Sie das Ventil direkt in einen Anschluss des Zylinders. Das obere Ringstück verbinden Sie mittels Schlauch mit dem anderen Anschluss des Zylinders. Das Ventil wird über das untere Ringstück mit Druckluft versorgt.

4/2-Wege **Ventile mit** **CK-Anschluss**

Typ	Ringstück Schlauch Ø außen x innen	Hohlschraube Einschraub-gewinde (AG)
K 41464	6 x 4	G 1/4"
K 41486	8 x 6	G 1/4"
K 414108	10 x 8	G 1/4"

mit CK-Anschluss

4/2-Wege **Ventile mit** **Steckanschluss**

Typ	Ringstück Steckschlauch Ø außen	Hohlschraube Einschraub-gewinde (AG)
K 41406	6	G 1/4"
K 41408	8	G 1/4"
K 414010	10	G 1/4"

mit Steckanschluss

4/2-Wege **Ventile mit** **Innengewinde**

Typ	Ringstück Innen-gewinde	Hohlschraube Einschraub-gewinde (AG)
K 41414	G 1/4"	G 1/4"

3.2 Abmessungen

Typ 4/2-Wege, K 41 ... G 1/4"

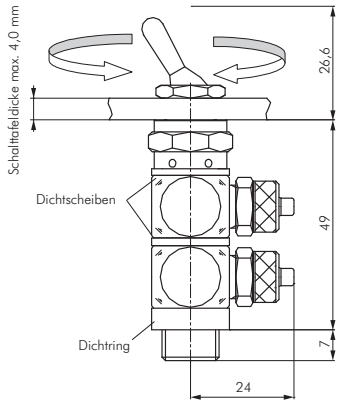

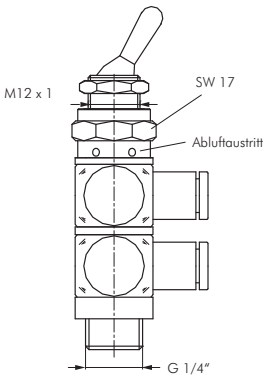

Alle Angaben verstehen sich als unverbindliche Richtwerte! Für nicht schriftlich bestätigte Datenauswahl übernehmen wir keine Haftung. Druckangaben beziehen sich, soweit nicht anders angegeben, auf Flüssigkeiten der Gruppe II bei +20°C.