# Dokumentation

## *Kupplungsdosen NW 5 mit Schottgewinde und Überwurfmutter*

## *- Typ KDKS ... NW5, KDKS ... NW5 MSV, KDKS ... NW5 ES -*

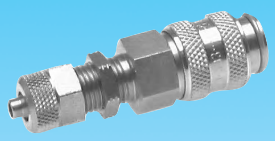

Stand: 06/2021

## 1. Inhalt

2. Artikelnummern und technische Daten . . . . . 1
3. Abmessungen . . . . . 1

## 2. Artikelnummern und technische Daten

**Kupplungsdosen mit Überwurfmutter & Schottgewinde** **NW 5**

☞ **Optional:** Körper aus 1.4404 **-ES4A**, verwendbar für Stecker beidseitig absperrend **-BA**, rote Schiebehülse **-RO**, grüne Schiebehülse **-GR**, blaue Schiebehülse **-BL**, schwarze Schiebehülse **-SCH**

| Typ **Messing** | Typ **MS vernickelt** | Typ **Edelstahl** Rost frei | A | Emax | Schlauch Ø außen x innen |
|---|---|---|---|---|---|
| KDKS 4 NW5 | KDKS 4 NW5 MSV | KDKS 4 NW5 ES | M 10 x 1 | 6 | 6 x 4 |
| KDKS 6 NW5 | KDKS 6 NW5 MSV | KDKS 6 NW5 ES | M 12 x 1 | 5 | 8 x 6 |

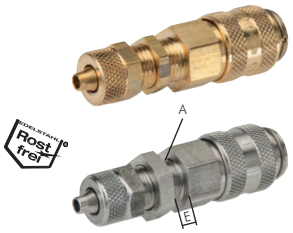


## 3. Abmessungen

KDKS 4 NW5

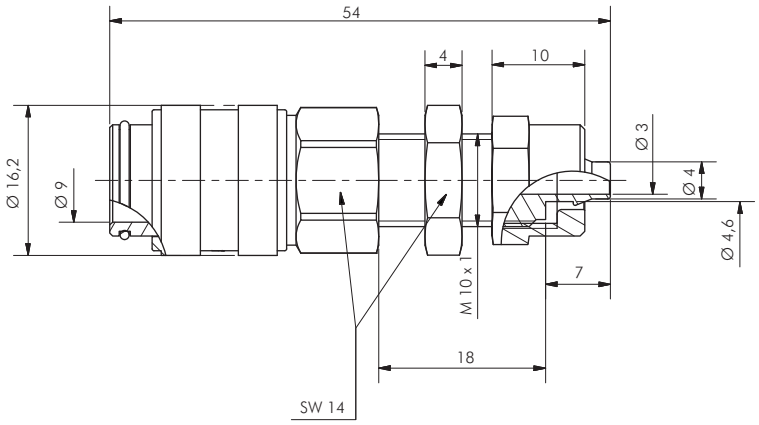


Alle Angaben verstehen sich als unverbindliche Richtwerte! Für nicht schriftlich bestätigte Datenauswahl übernehmen wir keine Haftung. Druckangaben beziehen sich, soweit nicht anders angegeben, auf Flüssigkeiten der Gruppe II bei +20°C.