Dokumentation

Kugelhähne mit pneumatischem Schwenkantrieb

- Typ KH ... P B, KH ... P FS B, KH ... P ES B, KH ... P FS ES B, KH ... L P B -

Stand: 02/2021

1. Inhalt

1. Inhaltsverzeichnis 1
2. Kugelhähne mit pneumatischen Schwenkantrieb doppelwirkend Typ KH ... P B 1
3. Kugelhähne mit pneumatischen Schwenkantrieb Feder-schließend Typ KH ... P FS B 2
4. Edelstahl-Kugelhähne mit pneumatischen Schwenkantrieb doppelwirkend Typ KH ... P ES B 3
5. Edelstahl-Kugelhähne mit pneumatischen Schwenkantrieb Feder-schließend Typ KH ... P FS ES B 4
6. 3-Wege-Kugelhähne mit pneumatischen Schwenkantrieb doppelwirkend Typ KH ... L P B 5

2. Kugelhähne mit pneumatischem Schwenkantrieb doppeltwirkend

Kugelhahn
Werkstoffe: Gehäuse: Messing, Kugel: Messing verchromt, Dichtung: PTFE/FKM
Temperaturbereich: -20°C bis max. +150°C
Betriebsdruck: siehe Diagramm
Einsatzbereich: Wasser, Druckluft, neutrale Gase, Öl, leichte Verwendungen
Schwenkantrieb
Anschluss für Magnetventil nach VDI/VDE 3845 oder über Gewinde (nicht G ¾" und G 1")
Drehwinkel: 90°, Hubbegrenzung einstellbar (nicht G ¾" und G 1")
Temperaturbereich: 0°C bis max. +80°C, -20°C bis max. +80°C bei trockener Luft
Nenndruck: 5,6 bar
max. Betriebsdruck: 8,4 bar
Steuermedium: gefilterte, trockene Luft; muss nicht geschmiert sein; zur Schmierung kann nichtreinigendes Öl, das NBR-verträglich ist, verwendet werden.

Achtung: Bei hohen Medientemperaturen muss der Antrieb ggf. gekühlt werden!

Typ doppeltwirkend	Gewinde Kugelhahn	DN	L	H	A	G	Ø D	F	E
KH 38 P B	Rp ⅜"	10	70	85	69	36	32	30	39
KH 12 P B	Rp ½"	15	70	87	69	36	32	30	39
KH 34 P B	Rp ¾"	20	70	94	77	36	40	36	45
KH 10 P B	Rp 1"	25	70	98	89	36	48	40	49
KH 114 P B	Rp 1 ¼"	32	159	123	103	42	62	51	60
KH 112 P B	Rp 1 ½"	40	159	130	114	42	73	57	66
KH 20 P B	Rp 2"	50	174	144	134	46	89	64	76

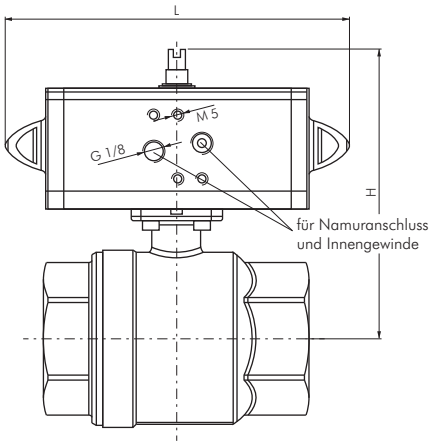

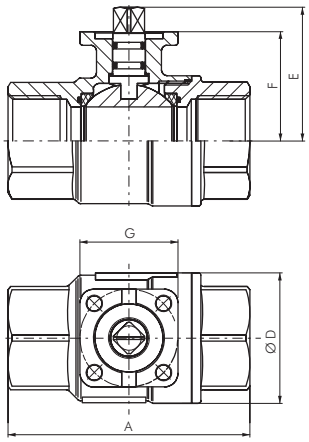

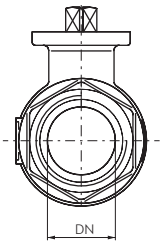

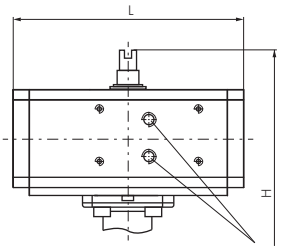

Typ KH 38 P B bis KH 10 P B

Bei Typ KH 38 P B bis KH 10 P B ist der Namur-Anschluss mit beiliegender Adapterplatte um 90° drehbar.

Druck/Temperaturdiagramm

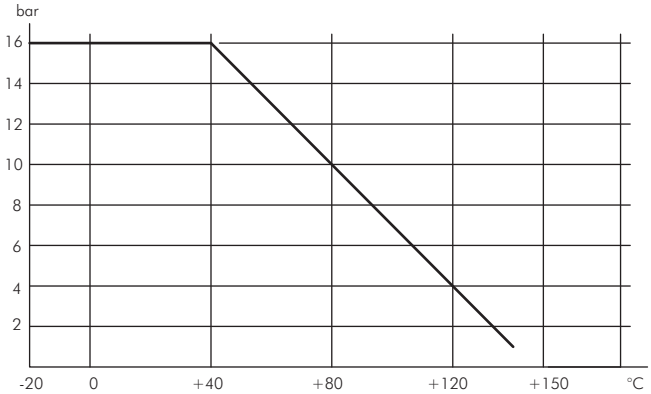

Alle Angaben verstehen sich als unverbindliche Richtwerte! Für nicht schriftlich bestätigte Datenauswahl übernehmen wir keine Haftung. Druckangaben beziehen sich, soweit nicht anders angegeben, auf Flüssigkeiten der Gruppe II bei +20°C.

3. Kugelhähne mit pneumatischem Schwenkantrieb *federschließend*

Kugelhahn
Werkstoffe: Gehäuse: Messing, Kugel: Messing verchromt, Dichtung: PTFE/FKM
Temperaturbereich: -20°C bis max. +150°C
Betriebsdruck: siehe Diagramm
Einsatzbereich: Wasser, Druckluft, neutrale Gase, Öl, leichte Verwendungen
Schwenkantrieb
Anschluss für Magnetventil nach VDI/VDE 3845 oder über Gewinde
Drehwinkel: 90°, Hubbegrenzung einstellbar
Temperaturbereich: 0°C bis max. +80°C, -20°C bis max. +80°C bei trockener Luft
Nenndruck: 5,6 bar
max. Betriebsdruck: 8,4 bar
Steuermedium: gefilterte, trockene Luft; muss nicht geschmiert sein; zur Schmierung kann nichtreinigendes Öl, das NBR-verträglich ist, verwendet werden.

Achtung: Bei hohen Medientemperaturen muss der Antrieb ggf. gekühlt werden!

Typ Feder-schließend	Gewinde Kugelhahn	DN	L	H	A	G	Ø D	F	E
KH 38 P FS B	Rp 3/8"	10	233	106	69	36	32	30	39
KH 12 P FS B	Rp 1/2"	15	221	110	69	36	32	30	39
KH 34 P FS B	Rp 3/4"	20	221	117	77	36	40	36	45
KH 10 P FS B	Rp 1"	25	233	120	89	36	48	40	49
KH 114 P FS B	Rp 1 1/4"	32	233	130	103	42	62	51	60
KH 112 P FS B	Rp 1 1/2"	40	233	137	114	42	73	57	66
KH 20 P FS B	Rp 2"	50	259	155	134	46	89	64	76

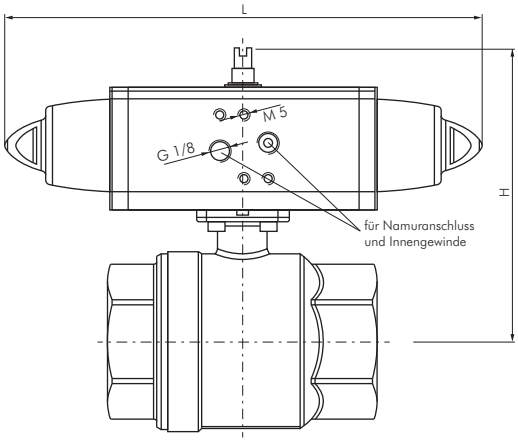

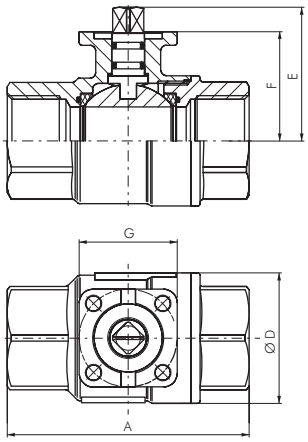

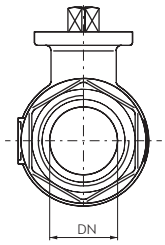

Druck/Temperaturdiagramm

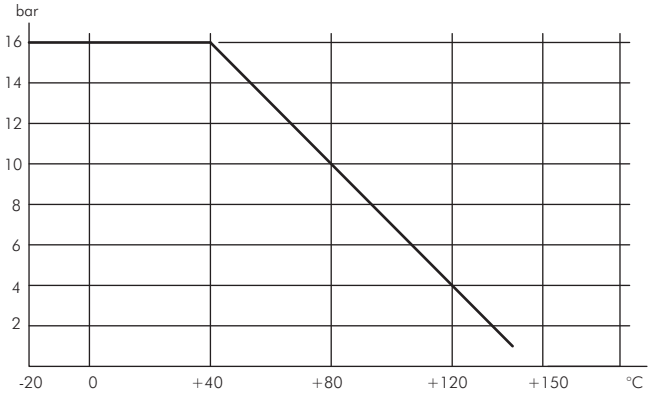

Alle Angaben verstehen sich als unverbindliche Richtwerte! Für nicht schriftlich bestätigte Datenauswahl übernehmen wir keine Haftung. Druckangaben beziehen sich, soweit nicht anders angegeben, auf Flüssigkeiten der Gruppe II bei +20°C.

4. Edelstahl-Kugelhähne mit pneumatischem Schwenkantrieb *doppeltwirkend*

Kugelhahn
Werkstoffe: Gehäuse: Edelstahl 1.4408, Kugel: Edelstahl 1.4401, Dichtung: PTFE/FKM
Temperaturbereich: -20°C bis max. +150°C
Betriebsdruck: siehe Diagramm
Einsatzbereich: Wasser, Druckluft, neutrale Gase, petrochemische Flüssigkeiten und aggressive Medien
Schwenkantrieb
Anschluss für Magnetventil nach VDI/VDE 3845 oder über Gewinde
Drehwinkel: 90°, Hubbegrenzung einstellbar
Temperaturbereich: 0°C bis max. +80°C, -20°C bis max. +80°C bei trockener Luft
Nenndruck: 5,6 bar
max. Betriebsdruck: 8,4 bar
Steuermedium: gefilterte, trockene Luft; muss nicht geschmiert sein; zur Schmierung kann nichtreinigendes Öl, das NBR-verträglich ist, verwendet werden.

Achtung: Bei hohen Medientemperaturen muss der Antrieb ggf. gekühlt werden!

Typ doppeltwirkend	Gewinde Kugelhahn	DN	A	B	C	D	E	Ø G	H
KH 38 P ES B	Rp 3/8"	10	159	52	52	20	55	29	144
KH 12 P ES B	Rp 1/2"	15	159	52	52	20	65	34	147
KH 34 P ES B	Rp 3/4"	20	174	59	59	20	70	43	161
KH 10 P ES B	Rp 1"	25	174	59	59	20	85	51	161
KH 114 P ES B	Rp 1 1/4"	32	189	65	65	20	95	63	189
KH 112 P ES B	Rp 1 1/2"	40	198	70	70	20	105	76	201
KH 20 P ES B	Rp 2"	50	237	83	83	20	125	91	221

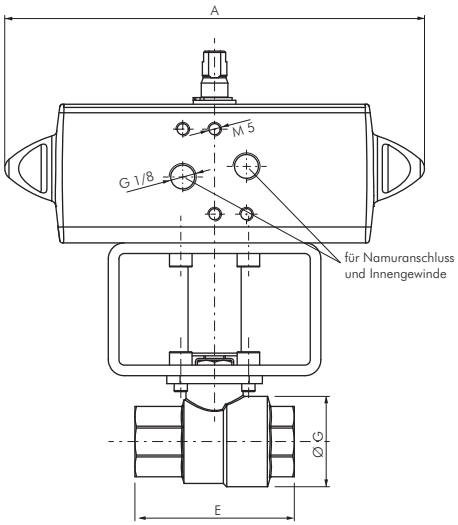

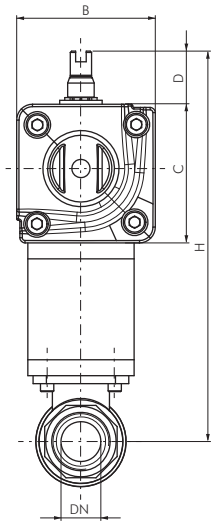

Druck/Temperaturdiagramm

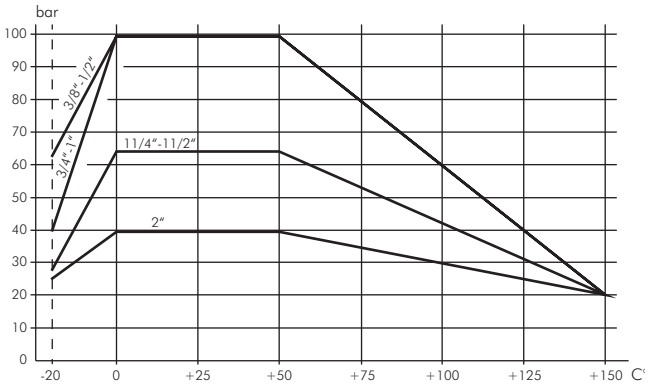

Alle Angaben verstehen sich als unverbindliche Richtwerte! Für nicht schriftlich bestätigte Datenauswahl übernehmen wir keine Haftung. Druckangaben beziehen sich, soweit nicht anders angegeben, auf Flüssigkeiten der Gruppe II bei +20°C.

5. Edelstahl-Kugelhähne mit pneumatischem Schwenkantrieb *federschließend*

Kugelhahn
Werkstoffe: Gehäuse: Edelstahl 1.4408, Kugel: Edelstahl 1.4401, Dichtung: PTFE/FKM
Temperaturbereich: -20°C bis max. +150°C
Betriebsdruck: siehe Diagramm
Einsatzbereich: Wasser, Druckluft, neutrale Gase, petrochemische Flüssigkeiten und aggressive Medien
Schwenkantrieb
Anschluss für Magnetventil nach VDI/VDE 3845 oder über Gewinde
Drehwinkel: 90°, Hubbegrenzung einstellbar
Temperaturbereich: 0°C bis max. +80°C, -20°C bis max. +80°C bei trockener Luft
Nenndruck: 5,6 bar
max. Betriebsdruck: 8,4 bar
Steuermedium: gefilterte, trockene Luft; muss nicht geschmiert sein; zur Schmierung kann nichtreinigendes Öl, das NBR-verträglich ist, verwendet werden.

Achtung: Bei hohen Medientemperaturen muss der Antrieb ggf. gekühlt werden!

Typ	Gewinde								
Feder-schließend	Kugelhahn	DN	A	B	C	D	E	Ø G	H
KH 38 P FS ES B	Rp 3/8"	10	233	59	59	20	55	29	151
KH 12 P FS ES B	Rp 1/2"	15	233	59	59	20	65	34	154
KH 34 P FS ES B	Rp 3/4"	20	259	70	70	20	70	43	182
KH 10 P FS ES B	Rp 1"	25	259	70	70	20	85	51	186
KH 114 P FS ES B	Rp 1 1/4"	32	304	83	83	20	95	63	207
KH 112 P FS ES B	Rp 1 1/2"	40	339	87	87	30	105	76	217
KH 20 P FS ES B	Rp 2"	50	394	108	108	30	125	91	255

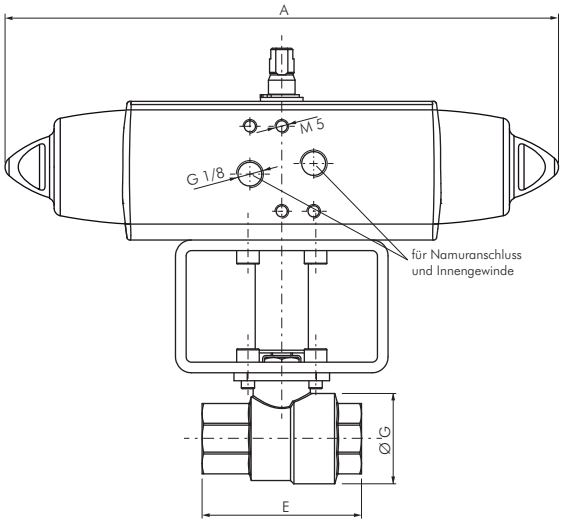

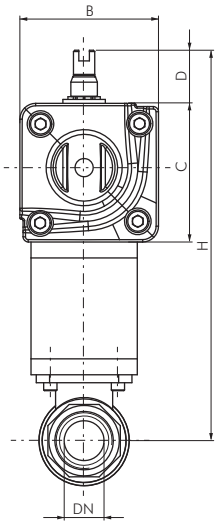

Druck/Temperaturdiagramm

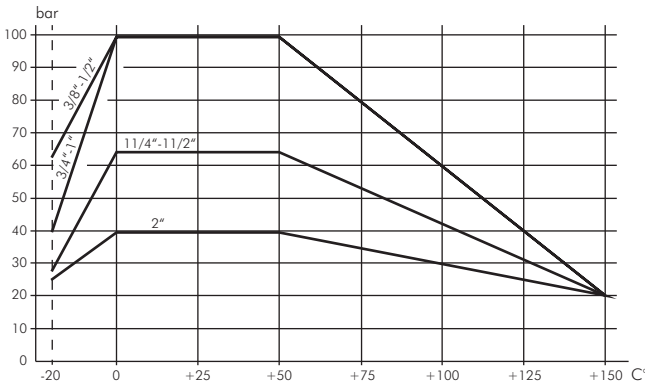

Alle Angaben verstehen sich als unverbindliche Richtwerte! Für nicht schriftlich bestätigte Datenauswahl übernehmen wir keine Haftung. Druckangaben beziehen sich, soweit nicht anders angegeben, auf Flüssigkeiten der Gruppe II bei +20°C.

6. 3-Wege Kugelhähne mit pneumatischem Schwenkantrieb *doppeltwirkend*

Kugelhahn
Werkstoffe: Gehäuse: Messing vernickelt, Kugel: Messing hartverchromt, Dichtungen: PTFE/FKM
Temperaturbereich: -20°C bis max. +160°C
Betriebsdruck: siehe Diagramm
Einsatzbereich: neutrale Gase und Flüssigkeiten
Schwenkantrieb
Temperaturbereich: Umgebungstemperatur: -50°C bis max. +70°C
Steuerdruck: 2 bis 8 bar
Steuermedium: Luft oder neutrale Gase
Endlageneinstellung: +5° bis -5° einstellbar in 90° Endlage
Schnittstellen: nach EN ISO 5211 und VDI/VDE 3845

Achtung: Bei hohen Medientemperaturen muss der Antrieb ggf. gekühlt werden!

Typ doppeltwirkend	Gewinde Kugelhahn	DN	A	B	C	D	E	F	G	H	I	J	K	SW
KH 3/12 L P B	Rp ½"	15	132	77	156	10	G⅛"	68,5	50	74	33	38,5	22	27

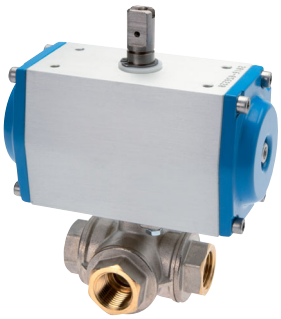

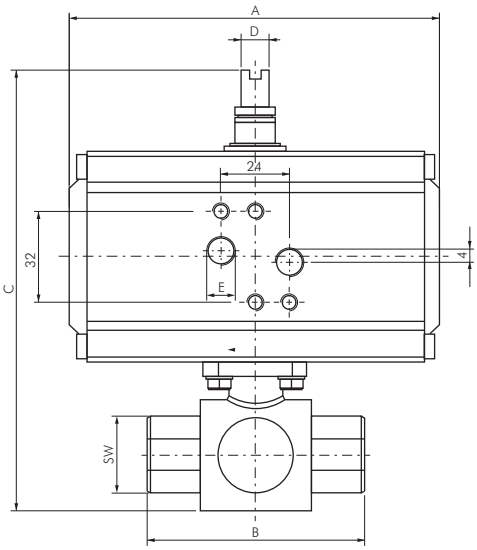

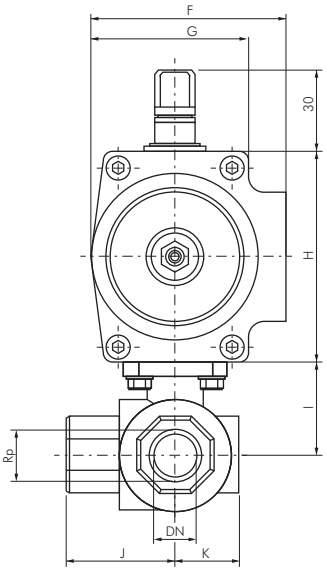

Druck/Temperaturdiagramm

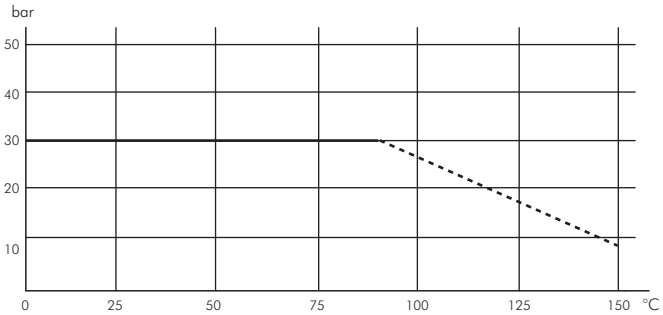

Alle Angaben verstehen sich als unverbindliche Richtwerte! Für nicht schriftlich bestätigte Datenauswahl übernehmen wir keine Haftung. Druckangaben beziehen sich, soweit nicht anders angegeben, auf Flüssigkeiten der Gruppe II bei +20°C.