Dokumentation

Edelstahl-Hochdruck 3-Wege Kugelhähne, mit Schneidringanschluss DIN 2353, bis 400 bar - Typ KH ... LL HD ES, KH ... SL HD ES, KH ... LT HD ES, KH ... ST HD ES -

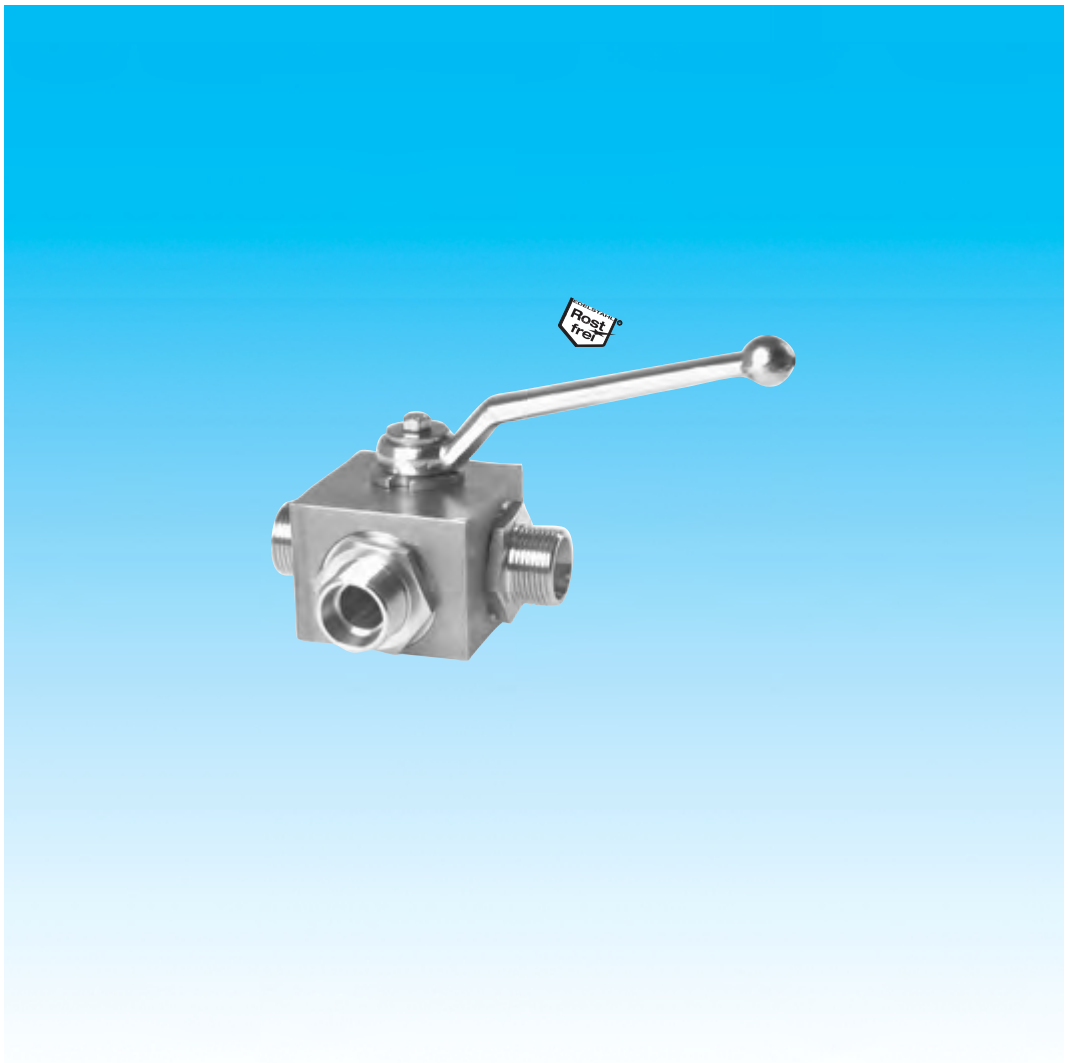

Stand: 04/2020

1. Inhalt

2. Artikelnummern und technische Daten 1
3. Abmessungen 2

2. Artikelnummern und technische Daten

Edelstahl-Hochdruck-3-Wege Kugelhähne, mit Schneidringanschl. ISO 8434-1 bis 400 bar

Werkstoffe: Gehäuse: 1.4571, Kugel: 1.4571, Dichtung: POM/NBR, Griff: Zinkdruckguss
Temperaturbereich: -20°C bis max. +100°C
Einsatzbereich: Hydrauliköle, Heizöl (Wasser nur nach Freigabe durch uns). Eingangsdruck nur an der Mittelbohrung anlegen.
Schaltstellung: Kann durch Versetzen des Handgriffes gemäß Tabelle zu Stellung T4 geändert werden. Standardstellung bei T-Bohrung ist Stellung T1.
☞ **Optional:** PTFE/FKM-Dichtung (PN 100 bar) **-V**

Typ L-Bohrung	Typ T-Bohrung	Rohr-Ø außen	DN	Gewinde	PN
leichte Baureihe					
KH 3/6 L L HD ES	KH 3/6 L T HD ES	6 L	5	M 12 x 1,5	315 bar
KH 3/8 L L HD ES	KH 3/8 L T HD ES	8 L	6	M 14 x 1,5	315 bar
KH 3/10 L L HD ES	KH 3/10 L T HD ES	10 L	7	M 16 x 1,5	315 bar
KH 3/12 L L HD ES	KH 3/12 L T HD ES	12 L	9	M 18 x 1,5	315 bar
KH 3/15 L L HD ES	KH 3/15 L T HD ES	15 L	11,5	M 22 x 1,5	315 bar
KH 3/18 L L HD ES	KH 3/18 L T HD ES	18 L	11,5	M 26 x 1,5	315 bar
KH 3/22 L L HD ES	KH 3/22 L T HD ES	22 L	18	M 30 x 2	160 bar
KH 3/28 L L HD ES	KH 3/28 L T HD ES	28 L	22	M 36 x 2	160 bar
KH 3/35 L L HD ES	KH 3/35 L T HD ES	35 L	22	M 45 x 2	160 bar
KH 3/42 L L HD ES	KH 3/42 L T HD ES	42 L	35	M 52 x 2	160 bar
schwere Baureihe					
KH 3/6 S L HD ES	KH 3/6 S T HD ES	6 S	5	M 14 x 1,5	400 bar
KH 3/8 S L HD ES	KH 3/8 S T HD ES	8 S	5	M 16 x 1,5	400 bar
KH 3/10 S L HD ES	KH 3/10 S T HD ES	10 S	6	M 18 x 1,5	400 bar
KH 3/12 S L HD ES	KH 3/12 S T HD ES	12 S	7	M 20 x 1,5	400 bar
KH 3/14 S L HD ES	KH 3/14 S T HD ES	14 S	9	M 22 x 1,5	400 bar
KH 3/16 S L HD ES	KH 3/16 S T HD ES	16 S	11,5	M 24 x 1,5	400 bar
KH 3/20 S L HD ES	KH 3/20 S T HD ES	20 S	11,5	M 30 x 2	400 bar
KH 3/25 S L HD ES	KH 3/25 S T HD ES	25 S	18	M 36 x 2	320 bar
KH 3/30 S L HD ES	KH 3/30 S T HD ES	30 S	22	M 42 x 2	350 bar
KH 3/38 S L HD ES	KH 3/38 S T HD ES	38 S	22	M 52 x 2	315 bar

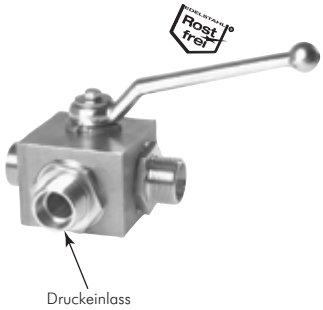

	Standard	L-Bohrung	T-Bohrung	
Position	betätigt			
	unbetätigt			
Schaltstellung		L	T1	T4

☞ **Bestellbeispiel:** KH 3/6 L L HD ES **

Standardtyp

Kennzeichen der Optionen:
PTFE/FKM-Dichtung . . . . . **-V**

Alle Angaben verstehen sich als unverbindliche Richtwerte! Für nicht schriftlich bestätigte Datenauswahl übernehmen wir keine Haftung. Druckangaben beziehen sich, soweit nicht anders angegeben, auf Flüssigkeiten der Gruppe II bei +20°C.

3. Abmessungen

KH 3/12 S L HD ES

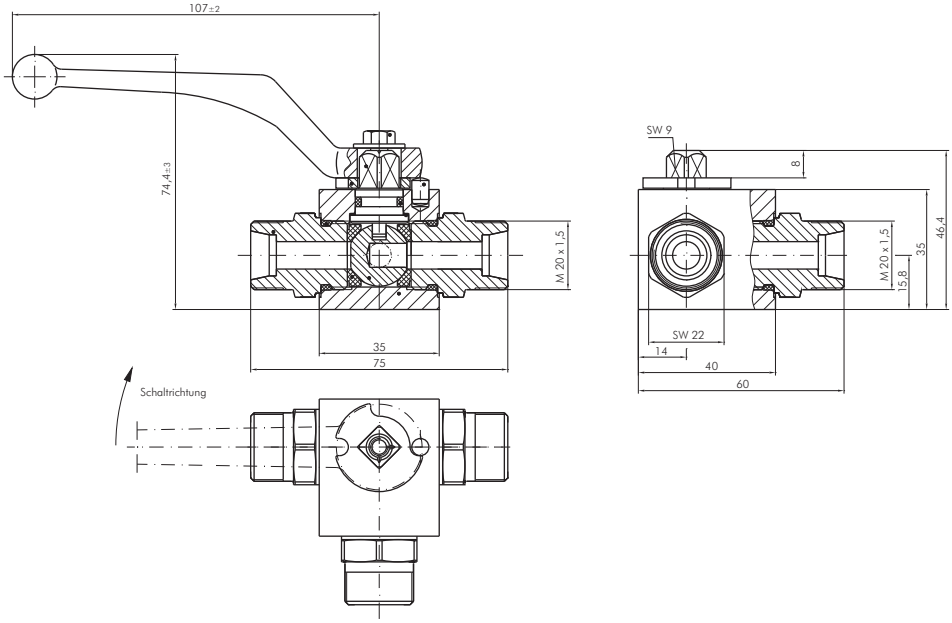

Alle Angaben verstehen sich als unverbindliche Richtwerte! Für nicht schriftlich bestätigte Datenauswahl übernehmen wir keine Haftung. Druckangaben beziehen sich, soweit nicht anders angegeben, auf Flüssigkeiten der Gruppe II bei +20°C.