Dokumentation

2/2-Wege Vakuumventile - direktgesteuert ohne Fremdluft

- Typ M ... VU 24V= , M ... VU 220V -

Stand: 04/2019

1. Inhalt

1. Inhaltsverzeichnis 1
2. Artikelnummern und technische Daten 1
3. Abmessungen und Anschlussplan 1
   3.1. M 214 VU 1
   3.2. M 238 VU ..., M 212 VU ..., M 234 VU ..., 220V, M 210 VU 2
4. Stückliste 2
   4.1. M 214 VU 2
   4.2. M 238 VU ..., M 212 VU ..., M 234 VU ..., M 210 VU 2

2. Artikelnummern und technische Daten

2/2-Wege Vakuumventile - direktgesteuert ohne Fremdluft

Werkstoffe: Gehäuse: Messing, Innenteile: 1.4104, Dichtung: NBR (G 1/4": FKM)
Temperaturbereich: -10°C bis +80°C, Umgebung: max. +35°C
Schutzart: IP 65
Medien: neutrale, gasförmige und flüssige Medien
Durchflussrichtung: von P nach A

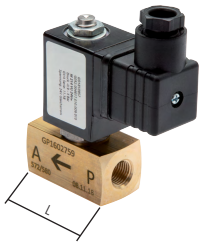

Typ 24V=	Typ 230V AC	Gewinde	DN	Saug-leistung (m³/h)	Betriebs-druck (bar)	Einbaulage	L	Magnet-spule 3)
stromlos geschlossen (NC)								
M 214 VU 24V=	M 214 VU 230V	G 1/4"	6	10	-0,9 bis 4	beliebig	50	A
M 238 VU 24V=	M 238 VU 230V	G 3/8"	10	24	-0,9 bis 2	stehender Mag.	54	B
M 212 VU 24V=	M 212 VU 230V	G 1/2"	10	32	-0,9 bis 2	stehender Mag.	54	B
M 234 VU 24V=	M 234 VU 230V	G 3/4"	18	90	-0,9 bis 1	stehender Mag.	75	F
M 210 VU 24V=	M 210 VU 230V	G 1"	24	150	-0,9 bis 1	stehender Mag.	90	E

3) Magnetspulen und Zubehör ab Seite 697

Diese Ventile werden grundsätzlich mit Spule und Stecker ausgeliefert!

3. Abmessungen und Anschlussplan

3.1. M 214 VU ...

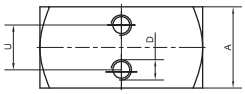

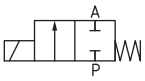

Schaltfunktion:
in Ruhestellung gesperrt - NC.

Anschlußplan

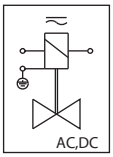

Für Wechsel- und Gleichspannung.

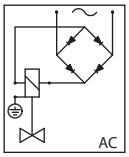

Mit vorgeschaltetem Gleichrichter für Wechselspannung.

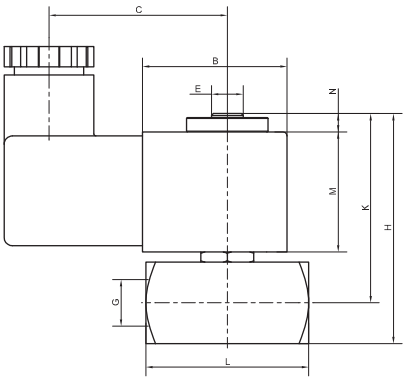

Erdung oder Schutzschaltung nach Vorschrift des zuständigen EVU.
Absicherung entsprechend der Stromaufnahme vorsehen.

Typ	G	A	B	C	D	H	K	L	M	N	T	U
M 214 VU 24V=	1/4"	25	35x32	58	M6	80	67,5	50	40	10	15,5	15,5

Alle Angaben verstehen sich als unverbindliche Richtwerte! Für nicht schriftlich bestätigte Datenauswahl übernehmen wir keine Haftung. Druckangaben beziehen sich, soweit nicht anders angegeben, auf Flüssigkeiten der Gruppe II bei +20°C.

3.2. M 238 VU ..., M 212 VU ..., M 234 VU ..., M 210 VU ...

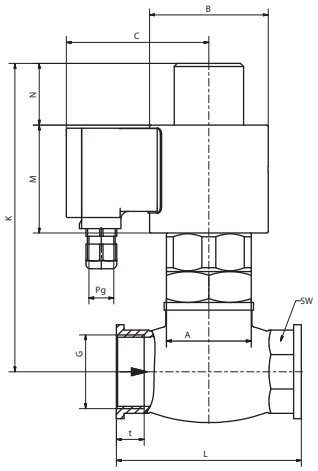

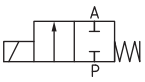

Schaltfunktion:
in Ruhestellung gesperrt - NC.

Anschlußplan

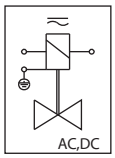

Für Wechsel- und Gleichspannung.

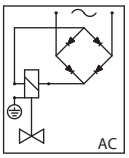

Mit vorgeschaltetem Gleichrichter für Wechselspannung.

Erdung oder Schutzschaltung nach Vorschrift des zuständigen EVU.
Absicherung entsprechend der Stromaufnahme vorsehen.

Typ	G	A	B	C	K	L	M	N	SW	t	Pg
M 238 VU ...	3/8″	30	35x32	58	78	54	40	10	27	12	11
M 212 VU ...	1/2″	30	35x32	58	78	54	40	10	27	12	11
M 234 VU ...	3/4″	41	Ø63	76	135	75	59	5	31	12	11
M 210 VU ...	1″	41	Ø77	82	180	90	70	20	38	14	11

4. Stücklisten

4.1. M 214 VU ...

1.1 Armatur
5.1 Magnethülse komplett
5.4 6-kt. Mutter
5.5 Scheibe
6.1 Magnet
7.1 Stecker

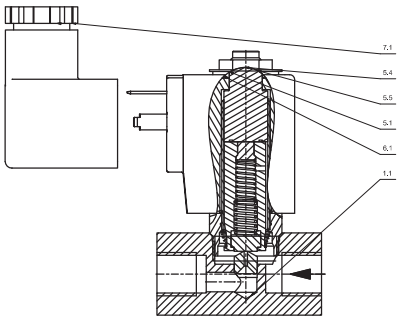

4.2. M 238 VU ..., M 212 VU ..., M 234 VU ..., M 210 VU ...

1.1 Armatur
3.1 Zwischenverschraubung
*3.2 Ventilspindel
*3.3 Ventilteller
*3.4 Dichtung
*3.5 Scheibe
*3.6 Senkschraube
*3.8 O-RIng
3.9 Befestigungsmutter
5.1 Magnethülse
5.2 Magnetanker
*5.3 Feder
5.8 Federring
5.7 Druckstück
6.1 Magnetspule
7.1 Stecker o. Klemmkasten

*= Bestandteil des Ersatzteilpäckchens.
(je nach Ausführung freibleibend).

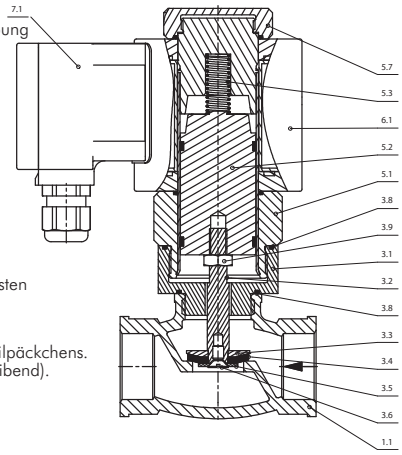

Alle Angaben verstehen sich als unverbindliche Richtwerte! Für nicht schriftlich bestätigte Datenauswahl übernehmen wir keine Haftung. Druckangaben beziehen sich, soweit nicht anders angegeben, auf Flüssigkeiten der Gruppe II bei +20°C.