Dokumentation

Tüllen für Schlauchtüllen, PN 16
- Typ S ... MS, UM ... MS -

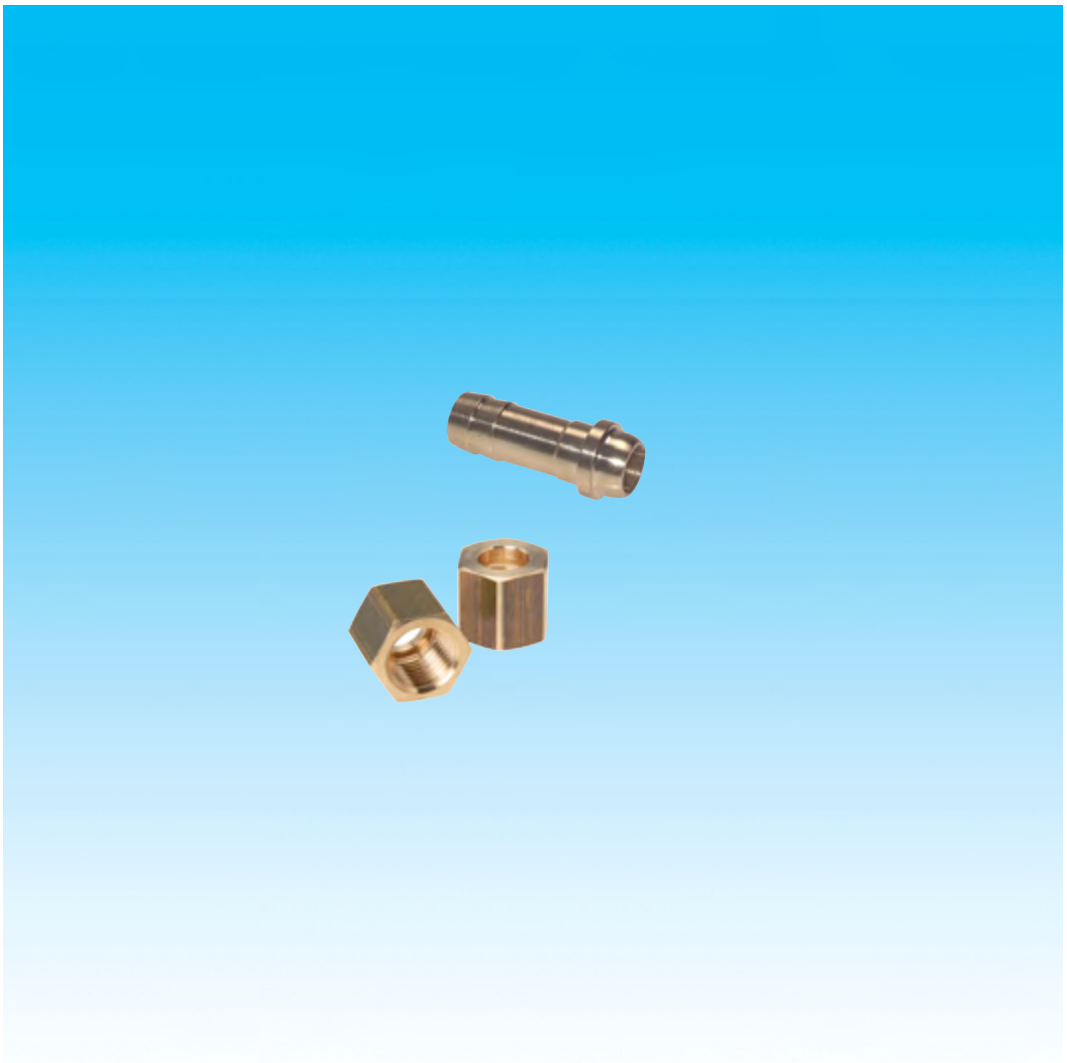

Stand: 04/2016

1. Inhalt

2. Artikelnummern und technische Daten 1
3. Abmessungen 1

2. Artikelnummern und technische Daten

Tüllen für Schlauchtüllen — PN 16

Achtung: Ausführung der Tüllen und Überwurfmuttern variiert je nach Hersteller und Werkstoff. Ein Mischen der Einzelteile mit anderen Herstellern oder Werkstoffen wird nicht empfohlen.

Typ **Tülle Messing**	Schlauch Ø innen	Typ **Überwurfmutter Messing**	Gewinde G	Typ **Überwurfmutter mit Linksgewinde Messing**	Gewinde G	L	SW
S 184 MS	4	UM 18 MS	G 1/8"	---	---	11,0	12
S 186 MS	6	UM 18 MS	G 1/8"	---	---	11,0	12
S 144 MS	4	UM 14 MS	G 1/4"	UM 14 MS LH	G 1/4" LH	15,5	17
S 146 MS	6	UM 14 MS	G 1/4"	UM 14 MS LH	G 1/4" LH	15,5	17
S 149 MS	9	UM 14-9 MS	G 1/4"	UM 14-9 MS LH	G 1/4" LH	15,5	17
S 384 MS	4	UM 38 MS	G 3/8"	UM 38 MS LH	G 3/8" LH	14,5	19
S 386 MS	6	UM 38 MS	G 3/8"	UM 38 MS LH	G 3/8" LH	14,5	19
S 389 MS	9	UM 38 MS	G 3/8"	UM 38 MS LH	G 3/8" LH	14,5	19
S 126 MS	6	UM 12 MS*	G 1/2"	UM 12 MS LH	G 1/2" LH	20,5	24
S 129 MS	9	UM 12 MS*	G 1/2"	UM 12 MS LH	G 1/2" LH	20,5	24
S 1213 MS	13	UM 12 MS*	G 1/2"	UM 12 MS LH	G 1/2" LH	20,5	24
S 3413 MS	13	UM 34-13 MS	G 3/4"	---	---	13,5	30
S 3419 MS	19	UM 34 MS	G 3/4"	---	---	13,5	30
S 1019 MS	19	UM 10-19 MS	G 1"	---	---	17,0	37
S 1025 MS	25	UM 10 MS	G 1"	---	---	16,0	37

* auch in L = 16 mm lieferbar, Artikelnummer UM 12 MS K

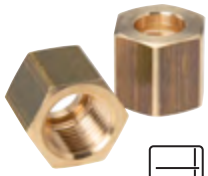

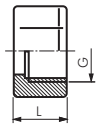

3. Abmessungen

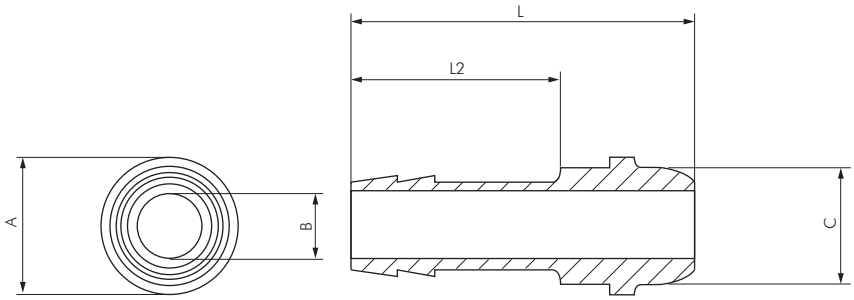

Typ	Schlauch Ø innen	L	L1	A	B	C
S 389 MS	9	36	22	Ø 14,40	Ø 7	12,40

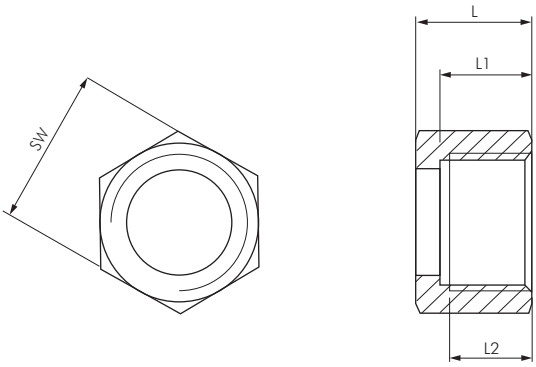

Typ	Gewinde G	L	L1	L3	A	SW
UM 38 MS	G 3/8"	14,5	11	10	12,5	19

Alle Angaben verstehen sich als unverbindliche Richtwerte! Für nicht schriftlich bestätigte Datenauswahl übernehmen wir keine Haftung. Druckangaben beziehen sich, soweit nicht anders angegeben, auf Flüssigkeiten der Gruppe II bei +20°C.