# Dokumentation

## *Verschlusskupplungen mit Innengewinde - Typ VK .. MSV, VK ... MS, VK ... ES, VK ... ST -*

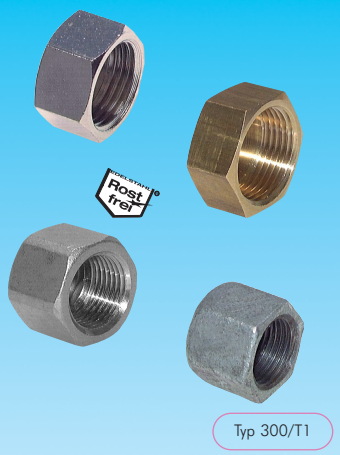


Stand: 2/2019

## 1. Inhalt

2. Artikelnummern und technische Daten . . . . . 1
3. Abmessungen . . . . . 1

## 2. Artikelnummern und technische Daten

**Verschlusskappen mit Innengewinde** **bis 25 bar**

| Typ 16 bar MS vernickelt | Typ 16 bar Messing | Gewinde | Typ 16 bar 1.4408 Rost frei | Typ 25 bar Temperguss verzinkt | Gewinde |
|---|---|---|---|---|---|
| VK 18 MSV | VK 18 MS | G 1/8" | VK 18 ES | --- | Rp 1/8" |
| VK 14 MSV | VK 14 MS | G 1/4" | VK 14 ES | VK 14 ST | Rp 1/4" |
| VK 38 MSV | VK 38 MS | G 3/8" | VK 38 ES | VK 38 ST | Rp 3/8" |
| VK 12 MSV | VK 12 MS | G 1/2" | VK 12 ES | VK 12 ST | Rp 1/2" |
| VK 34 MSV | VK 34 MS | G 3/4" | VK 34 ES | VK 34 ST | Rp 3/4" |
| VK 10 MSV | VK 10 MS | G 1" | VK 10 ES | VK 10 ST | Rp 1" |
| VK 114 MSV | VK 114 MS | G 1 1/4" | VK 114 ES | VK 114 ST | Rp 1 1/4" |
| VK 112 MSV | VK 112 MS | G 1 1/2" | VK 112 ES | VK 112 ST | Rp 1 1/2" |
| VK 20 MSV | VK 20 MS | G 2" | VK 20 ES | VK 20 ST | Rp 2" |
| --- | VK 212 MS | G 2 1/2" | VK 212 ES | VK 212 ST | Rp 2 1/2" |
| --- | --- | --- | VK 30 ES | VK 30 ST | Rp 3" |
| --- | --- | --- | --- | VK 40 ST | Rp 4" |

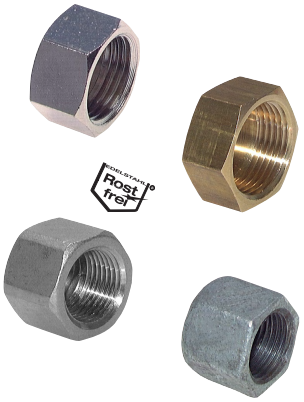


Typ 300/T1

## 3. Abmessungen

VK ... MS

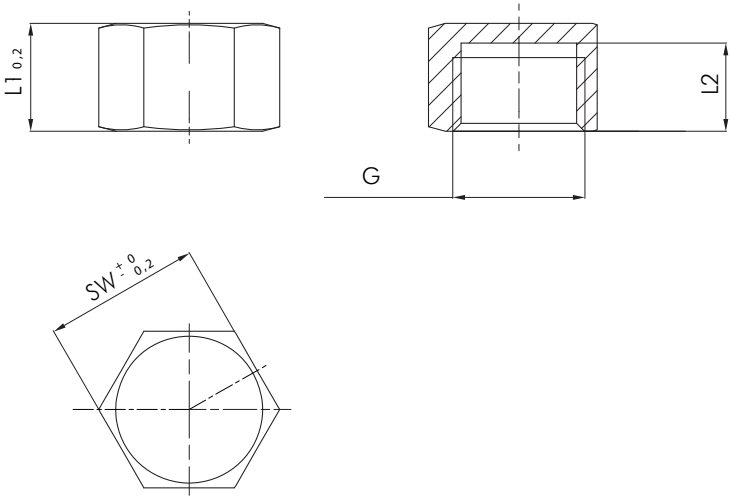


| Typ | G | L1 | L2 | SW |
|---|---|---|---|---|
| VK 18 MS | G 1/8" | 10,0 | 8,0 | 13 |
| VK 14 MS | G 1/4" | 11,0 | 9,0 | 16 |
| VK 38 MS | G 3/8" | 10,5 | 8,5 | 19 |
| VK 12 MS | G 1/2" | 13,0 | 10,0 | 24 |
| VK 34 MS | G 3/4" | 14,6 | 12,0 | 30 |
| VK 10 MS | G 1" | 17,0 | 13,5 | 37 |
| VK 114 MS | G 1 1/4" | 12,0 | 10,5 | 45 |
| VK 112 MS | G 1 1/2" | 15,0 | 13,5 | 52 |
| VK 20 MS | G 2" | 18,0 | 15,0 | 65 |
| VK 212 MS | G 2 1/2" | 24,0 | 21,5 | 80 |

Alle Angaben verstehen sich als unverbindliche Richtwerte! Für nicht schriftlich bestätigte Datenauswahl übernehmen wir keine Haftung. Druckangaben beziehen sich, soweit nicht anders angegeben, auf Flüssigkeiten der Gruppe II bei +20°C.

VK ... ES

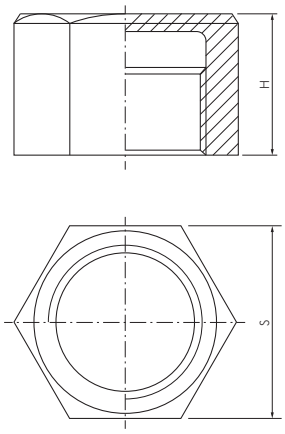


| Typ | G | H | S |
|---|---|---|---|
| VK 18 ES | Rp 1/8" | 15,5 | 14,2 |
| VK 14 ES | Rp 1/4" | 17,0 | 17,5 |
| VK 38 ES | Rp 3/8" | 17,5 | 21,2 |
| VK 12 ES | Rp 1/2" | 20,0 | 25,5 |
| VK 34 ES | Rp 3/4" | 20,4 | 30,1 |
| VK 10 ES | Rp 1" | 27,1 | 37,4 |
| VK 114 ES | Rp 1 1/4" | 30,0 | 47,0 |
| VK 112 ES | Rp 1 1/2" | 30,3 | 53,2 |
| VK 20 ES | Rp 2" | 32,3 | 66,0 |
| VK 212 ES | Rp 2 1/2" | 35,2 | 81,0 |
| VK 30 ES | Rp 3" | 38,4 | 95,8 |

Alle Angaben verstehen sich als unverbindliche Richtwerte! Für nicht schriftlich bestätigte Datenauswahl übernehmen wir keine Haftung. Druckangaben beziehen sich, soweit nicht anders angegeben, auf Flüssigkeiten der Gruppe II bei +20°C.