# Dokumentation

## *Verteilerrohre mit Außen- und Innengewinde, PN 10*

## *- Typ VTA ... MSV, VTI ... MSV -*

Stand: 05/2019

## 1. Inhalt

2. Artikelnummern und technische Daten . . . . . 1
3. Abmessungen . . . . . 1

## 2. Artikelnummern und technische Daten

### Hohlschrauben 2-fach

**Lieferumfang:** Hohlschraube inklusive 3 Dichtringe aus PTFE

| Typ 1.4571 | Gewinde | L | SW |
|---|---|---|---|
| VT 52/27 ES | M 5 | 27 | 8 |
| VT 182/40 ES | G 1/8" | 40 | 14 |
| VT 142/42 ES | G 1/4" | 42 | 17 |

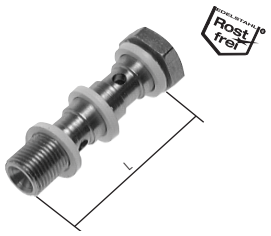


## 3. Abmessungen

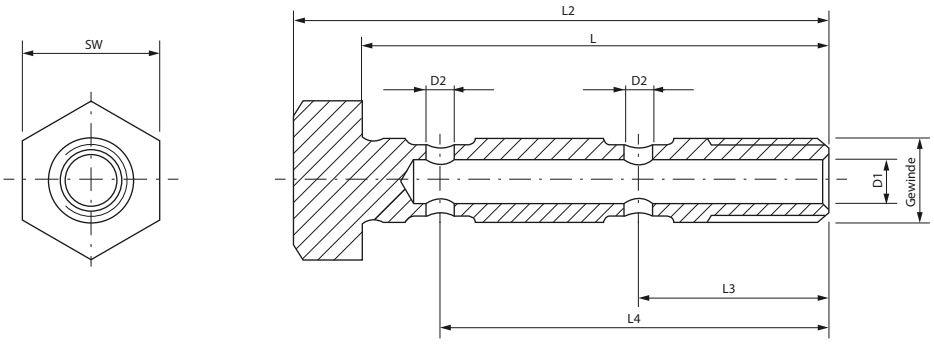


| Typ 1.4571 | Gewinde | L | L2 | L3 | L4 | D1 | D2 | SW |
|---|---|---|---|---|---|---|---|---|
| VT 52/27 ES | M 5 | 27 | 31 | 11,00 | 22,50 | 2,5 | 1,6 | 8 |
| VT 182/40 ES | G 1/8" | 40 | 44 | 15,00 | 31,00 | 5,0 | 4,0 | 14 |
| VT 142/42 ES | G 1/4" | 42 | 46 | 16,75 | 33,75 | 7,0 | 4,0 | 17 |

Alle Angaben verstehen sich als unverbindliche Richtwerte! Für nicht schriftlich bestätigte Datenauswahl übernehmen wir keine Haftung. Druckangaben beziehen sich, soweit nicht anders angegeben, auf Flüssigkeiten der Gruppe II bei +20°C.