Dokumentation

Wanddosen (Luftweichen)
komplett mit Kupplungsdosen NW 7 montiert
- Typ WDKDG 12 LW ... NW7, -

Stand: 05/2020

1. Inhalt

1. Inhaltsverzeichnis 1
2. Artikelnummern 1
3. Beschreibung 1
3.1 Wanddosen/Luftweichen 1
3.2 Kupplungsdosen 1
4. Abmessungen 2
4.1 Wanddosen/Luftweichen 2
4.2 Kupplungsdosen 2

2. Artikelnummern

Wanddosen Luftweichen mit Kupplungsdosen NW 7,2

Werkstoffe: Körper: Kunststoff, Messing, Dichtungen: NBR
Temperaturbereich: -10°C bis max. +50°C
Betriebsdruck: -0,95 bis 15 bar

Typ **mit 2 Kupplungsdosen**	Typ **mit 3 Kupplungsdosen**	Eingangs- gewinde oben
WDKDG 12 LW2 NW7	WDKDG 12 LW3 NW7	G 1/2"
WDKDG 34 LW2 NW7	WDKDG 34 LW3 NW7	G 3/4"

mit 2 Kupplungsdosen

mit 3 Kupplungsdosen

3. Beschreibung

3.1 Wanddose (Luftweiche)

Technische Beschreibung: Wanddose mit 1 Eingang und 2 oder 3 Ausgängen. Eingangsgewinde G 1/2" IG. Ausgangsgewinde G 1/2" IG
Werkstoffe: Wanddose aus hochwertigem glasfaserverstärkten Kunststoff, alle Gewinde sind mittels eingegossenen Messing hergestellt, die Messinggewindeeinsätze sind durch ihre Formgebung gegen Verdrehung und gegen axiale Verschiebung gesichert
Medium: Druckluft und Vakuum
Temperaturbereich: -10°C bis max. +50°C
Betriebsdruck: max. Druck von 15 bar darf nicht überschritten werden.
Einschraubbelastung: Beim Einschrauben von Verbindern und Zubehörteilen darf das Anzugsdrehmoment von max. 12 Nm nicht überschritten werden. Kein Einschrauben von Verbindungselementen mit Unterstützung von Schlagschraubern. Geignete Dichtmittel z.B. Teflonband, Flüssigklebstoffe etc. verwenden.
Montage: beliebig, z.B. Decken-, Wand- und Tischmontage etc.
Bohrplan: die Bohrabstände sind der beigefügten Skizze zu entnehmen

3.2 Kupplungsdosen

Ausführung: SW 24 und unverlierbarer Dichtring
tatsächliche Nennweite [mm]: 7,2
Gewinde außen: G 1/2"
Werkstoffe: Gehäuse: Messing, Dichtung: NBR
Temperaturbereich: -20°C bis max. +100°C
Betriebsdruck: 0 - 35 bar sowie Grobvakuum
Achtung: Nur folgende Paarungen von Kupplungsdose und Kupplungsstecker sind möglich:
Kupplungsdose absperrend BA mit Kupplungsstecker ohne Ventil
Kupplungsdose absperrend BA mit Kupplungsstecker absperrend BA
Kompatibel zu**: Rectus (25, 26, 1600, 1625), TEMA (1600), CEJN (320), JWL (520, 530, 560), Legris (25, 26), Parker (PE, PEF), Prevost (E ... 07) und viele andere deutsche Fabrikate
Optional: Verwendung für Stecker beidseitig absperrend -BA, NPT-Gewinde -NPT

**Namen und Bezeichnungen sind z.T. eingetragene Warenzeichen der jeweiligen Hersteller.

Achtung! Wanddosen/Luftweichen dürfen nicht in Gefahrenbereichen installiert werden. Gefahrenberieche stellen z.B. Transportwege, Fluchtwege etc. dar.

Alle Angaben verstehen sich als unverbindliche Richtwerte! Für nicht schriftlich bestätigte Datenauswahl übernehmen wir keine Haftung. Druckangaben beziehen sich, soweit nicht anders angegeben, auf Flüssigkeiten der Gruppe II bei +20°C.

4. Abmessungen

4.1 Wanddosen

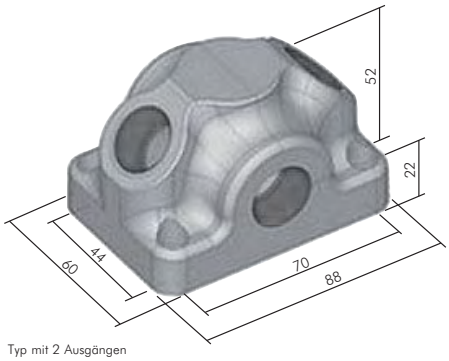

Typ mit 2 Ausgängen

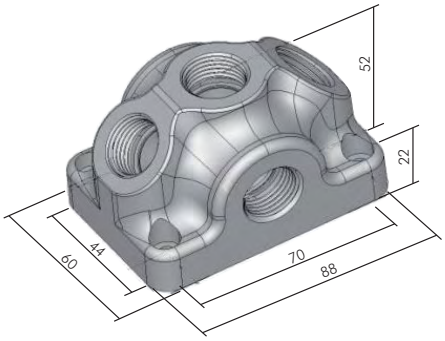

Typ mit 3 Ausgängen

4.2 Kupplungsdose

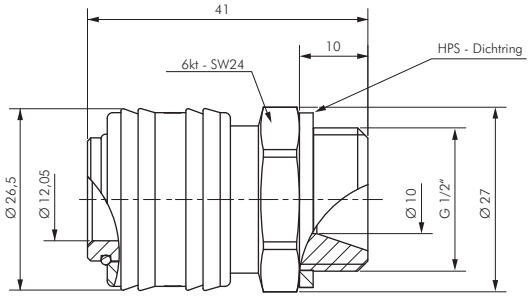

Alle Angaben verstehen sich als unverbindliche Richtwerte! Für nicht schriftlich bestätigte Datenauswahl übernehmen wir keine Haftung. Druckangaben beziehen sich, soweit nicht anders angegeben, auf Flüssigkeiten der Gruppe II bei +20°C.