Dokumentation

Winkelverschraubungen trennbar, mit Innen- und Außengewinde - konisch dichtend, bis 25 bar - Typ WET ... ST, WET ... ES -

Stand: 11/2015

1. Inhalt

2. Artikelnummern und technische Daten 1
3. Abmessungen 1

2. Artikelnummern und technische Daten

Winkelverschraubungen trennbar, mit Innen- und Außengewinde - konisch dichtend bis 25 bar

Achtung: Ausführung der Dichtflächen und Überwurfmuttern variiert je nach Hersteller. Ein Mischen der Einzelteile wird nicht empfohlen.

Typ **25 bar** Temperguss verz.	b	c	Typ **16 bar** 1.4408	b	c	Gewinde innen	Gewinde außen
WET 38 ST	65	25	WET 38 ES	61	27	Rp 3/8“	R 3/8“
WET 12 ST	76	28	WET 12 ES	72	27	Rp 1/2“	R 1/2“
WET 34 ST	82	33	WET 34 ES	69	33	Rp 3/4“	R 3/4“
WET 10 ST	94	38	WET 10 ES	89	40	Rp 1“	R 1“
WET 114 ST	107	45	WET 114 ES	98	47	Rp 1 1/4“	R 1 1/4“
WET 112 ST	115	50	WET 112 ES	102	52	Rp 1 1/2“	R 1 1/2“
WET 20 ST	128	58	WET 20 ES	111	62	Rp 2“	R 2“
WET 212 ST	152	70	---	---	---	Rp 2 1/2“	R 2 1/2“
WET 30 ST	168	78	---	---	---	Rp 3“	R 3“

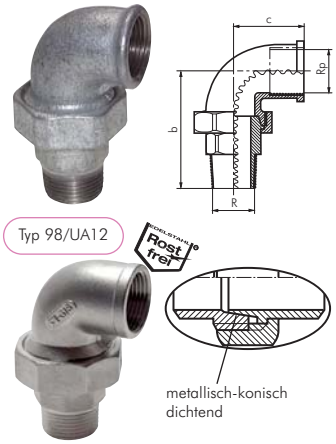

2. Abmessungen

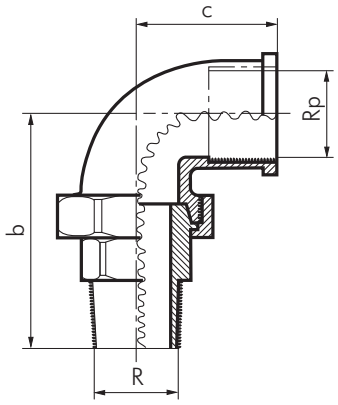

Typ **25 bar** Temperguss verz.	b	c	Typ **16 bar** 1.4408	b	c	Gewinde innen	Gewinde außen
WET 38 ST	65	25	WET 38 ES	61	27	Rp 3/8“	R 3/8“
WET 12 ST	76	28	WET 12 ES	72	27	Rp 1/2“	R 1/2“
WET 34 ST	82	33	WET 34 ES	69	33	Rp 3/4“	R 3/4“
WET 10 ST	94	38	WET 10 ES	89	40	Rp 1“	R 1“
WET 114 ST	107	45	WET 114 ES	98	47	Rp 1 1/4“	R 1 1/4“
WET 112 ST	115	50	WET 112 ES	102	52	Rp 1 1/2“	R 1 1/2“
WET 20 ST	128	58	WET 20 ES	111	62	Rp 2“	R 2“
WET 212 ST	152	70	---	---	---	Rp 2 1/2“	R 2 1/2“
WET 30 ST	168	78	---	---	---	Rp 3“	R 3“

Alle Angaben verstehen sich als unverbindliche Richtwerte! Für nicht schriftlich bestätigte Datenauswahl übernehmen wir keine Haftung. Druckangaben beziehen sich, soweit nicht anders angegeben, auf Flüssigkeiten der Gruppe II bei +20°C.