Splinte — DIN 94 / ISO 1234

Typ Stahl verzinkt	Typ Edelstahl A2 (Rost frei)	Nenn-Ø d1	l
d1=2; a(max)=2,5; b=4; c(max)=3,6			
94-2x10	94-2x10 ES	2	10
94-2x12	94-2x12 ES	2	12
94-2x16	94-2x16 ES	2	16
94-2x20	94-2x20 ES	2	20
94-2x25	94-2x25 ES	2	25
94-2x32	94-2x32 ES	2	32
d1=2,5; a(max)=2,5; b=5; c(max)=4,6			
94-2,5x16	94-2,5x16 ES	2,5	16
94-2,5x20	94-2,5x20 ES	2,5	20
94-2,5x25	94-2,5x25 ES	2,5	25
94-2,5x32	94-2,5x32 ES	2,5	32
d1=3,2; a(max)=3,2; b=6,4; c(max)=5,8			
94-3,2x16	94-3,2x16 ES	3,2	16
94-3,2x20	94-3,2x20 ES	3,2	20
94-3,2x25	94-3,2x25 ES	3,2	25
94-3,2x32	94-3,2x32 ES	3,2	32
94-3,2x36	94-3,2x36 ES	3,2	36
94-3,2x40	94-3,2x40 ES	3,2	40
94-3,2x50	---	3,2	50

Typ Stahl verzinkt	Typ Edelstahl A2 (Rost frei)	Nenn-Ø d1	l
d1=4; a(max)=4; b=8; c(max)=7,4			
94-4x20	94-4x20 ES	4	20
94-4x25	94-4x25 ES	4	25
94-4x32	94-4x32 ES	4	32
94-4x36	94-4x36 ES	4	36
94-4x40	94-4x40 ES	4	40
94-4x50	94-4x50 ES	4	50
d1=5; a(max)=4; b=10; c(max)=9,2			
94-5x25	---	5	25
94-5x32	94-5x32 ES	5	32
94-5x36	94-5x36 ES	5	36
94-5x40	94-5x40 ES	5	40
94-5x50	94-5x50 ES	5	50
94-5x63	94-5x63 ES	5	63
94-5x71	---	5	71
d1=6,3; a(max)=4; b=12,6; c(max)=11,8			
94-6,3x32	94-6,3x32 ES	6,3	32
94-6,3x36	94-6,3x36 ES	6,3	36
94-6,3x40	94-6,3x40 ES	6,3	40
94-6,3x50	94-6,3x50 ES	6,3	50

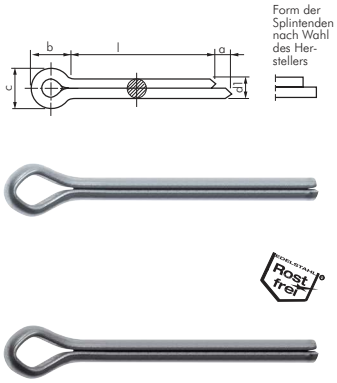

☞ Bestellbeispiel andere Durchmesser und Längen: 94-**x***
Standardtyp — gewünschter Durchmesser — gewünschte Länge

Sicherungsringe A (für Wellen) — DIN 471

Typ Federstahl phosphatiert	Typ Federstahl rostfrei* (Rost frei)	Wellen-Ø d1	s
471-4	471-4 ES	4	0,4
471-5	471-5 ES	5	0,6
471-6	471-6 ES	6	0,7
471-8	471-8 ES	8	0,8
471-10	471-10 ES	10	1
471-12	471-12 ES	12	1
471-13	---	13	1
471-14	471-14 ES	14	1
471-15	471-15 ES	15	1
471-16	471-16 ES	16	1
471-17	471-17 ES	17	1
471-18	471-18 ES	18	1,2
471-20	471-20 ES	20	1,2

Typ Federstahl phosphatiert	Typ Federstahl rostfrei* (Rost frei)	Wellen-Ø d1	s
471-22	471-22 ES	22	1,2
471-24	471-24 ES	24	1,2
471-25	471-25 ES	25	1,2
471-26	471-26 ES	26	1,2
471-28	471-28 ES	28	1,5
471-30	471-30 ES	30	1,5
471-32	471-32 ES	32	1,5
471-34	471-34 ES	34	1,5
471-35	471-35 ES	35	1,5
471-36	---	36	1,75
471-38	---	38	1,75
471-40	471-40 ES	40	1,75

* ähnlich DIN 471

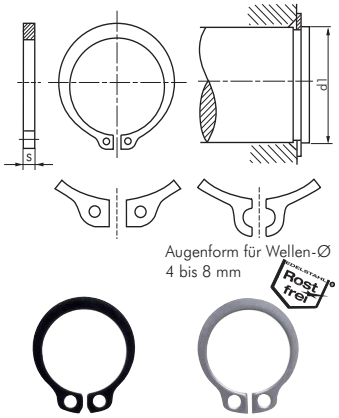

☞ Bestellbeispiel andere Durchmesser: 471-**
Standardtyp — gewünschter Durchmesser

Sicherungsringe I (für Bohrungen) — DIN 472

Typ Federstahl phosphatiert	Typ Federstahl rostfrei* (Rost frei)	Bohr-Ø d1	s
472-8	472-8 ES	8	0,8
472-10	472-10 ES	10	1
472-12	472-12 ES	12	1
472-14	472-14 ES	14	1
472-15	472-15 ES	15	1
472-16	472-16 ES	16	1
472-17	472-17 ES	17	1
472-18	---	18	1
472-19	---	19	1
472-20	472-20 ES	20	1

Typ Federstahl phosphatiert	Typ Federstahl rostfrei* (Rost frei)	Bohr-Ø d1	s
472-22	472-22 ES	22	1
472-24	472-24 ES	24	1,2
472-25	472-25 ES	25	1,2
472-26	472-26 ES	26	1,2
472-28	472-28 ES	28	1,2
472-30	472-30 ES	30	1,2
472-32	472-32 ES	32	1,2
472-35	472-35 ES	35	1,5
472-36	472-36 ES	36	1,5
472-40	472-40 ES	40	1,75

* ähnlich DIN 472

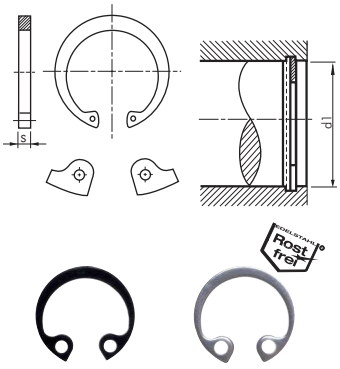

☞ Bestellbeispiel andere Durchmesser: 472-**
Standardtyp — gewünschter Durchmesser

Sicherungsring-Sortimente — DIN 471 / DIN 472

☞ **Info:** Sicherungsringe finden Sie auf Seite 1143

Typ	Inhalt	Abmessungen
SIRI SORTI A 330	330 Stück	Außenringe für Wellen (11 - 12 - 14 - 16 - 18 - 19 - 21 - 22 - 24 - 25 - 27 - 29 - 30 - 32 - 33 - 35 - 36 - 38 - 40 - 41 - 43 - 44 - 46 - 48 - 49 - 51 mm)
SIRI SORTI I 330	330 Stück	Innenringe für Bohrungen (11 - 12 - 14 - 16 - 18 - 19 - 21- 22 - 24 - 25 - 27 - 29 - 30 - 32 - 33 - 35 - 36 - 38 - 40 - 41 - 43 - 44 - 46 - 48 - 49 - 51 mm)
SIRI SORTI IA 330	330 Stück	Innen-/Außenringe (12 - 16 - 19 - 22 - 25 - 29 - 32 - 35 - 38 - 41 - 44 - 48 - 51 mm)

Alle Angaben verstehen sich als unverbindliche Richtwerte! Für nicht schriftlich bestätigte Datenauswahl übernehmen wir keine Haftung. Druckangaben beziehen sich, soweit nicht anders angegeben, auf Flüssigkeiten der Gruppe II bei +20°C.