Gewinde: **NPT**

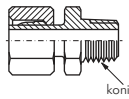

konisch

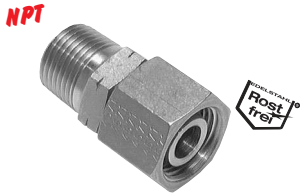

Einstellbare Einschraubverschraubungen mit Rohrstutzen — NPT-Gewinde

Typ Stahl verzinkt	Typ 1.4571 (Rost frei)	Rohrstutzen Ø	Einschraubgewinde
leichte Baureihe			
EVGE 6 LR NPT	EVGE 6 LR ES NPT	6 L	NPT 1/8"
EVGE 8 LR NPT	EVGE 8 LR ES NPT	8 L	NPT 1/4"
EVGE 10 LR NPT	EVGE 10 LR ES NPT	10 L	NPT 1/4"
EVGE 12 LR NPT	EVGE 12 LR ES NPT	12 L	NPT 3/8"
---	EVGE 12 LR 1/2 ES NPT	12 L	NPT 1/2"
EVGE 15 LR NPT	EVGE 15 LR ES NPT	15 L	NPT 1/2"
EVGE 18 LR NPT	EVGE 18 LR ES NPT	18 L	NPT 1/2"
EVGE 22 LR NPT	EVGE 22 LR ES NPT	22 L	NPT 3/4"
EVGE 28 LR NPT	EVGE 28 LR ES NPT	28 L	NPT 1"
EVGE 35 LR NPT	EVGE 35 LR ES NPT	35 L	NPT 1 1/4"
EVGE 42 LR NPT	EVGE 42 LR ES NPT	42 L	NPT 1 1/2"
schwere Baureihe			
EVGE 6 SR NPT	EVGE 6 SR ES NPT	6 S	NPT 1/4"
EVGE 8 SR NPT	EVGE 8 SR ES NPT	8 S	NPT 1/4"
EVGE 10 SR NPT	EVGE 10 SR ES NPT	10 S	NPT 3/8"
EVGE 12 SR NPT	EVGE 12 SR ES NPT	12 S	NPT 3/8"
---	EVGE 12 SR 1/2 ES NPT	12 S	NPT 1/2"
EVGE 14 SR NPT	EVGE 14 SR ES NPT	14 S	NPT 1/2"
EVGE 16 SR NPT	EVGE 16 SR ES NPT	16 S	NPT 1/2"
EVGE 20 SR NPT	EVGE 20 SR ES NPT	20 S	NPT 3/4"
EVGE 25 SR NPT	EVGE 25 SR ES NPT	25 S	NPT 1"
EVGE 30 SR NPT	EVGE 30 SR ES NPT	30 S	NPT 1 1/4"
EVGE 38 SR NPT	EVGE 38 SR ES NPT	38 S	NPT 1 1/2"

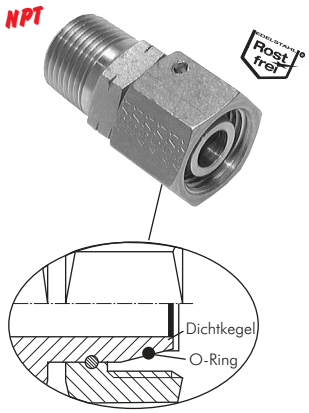

Ersatz O-Ringe aus FKM/NBR finden Sie auf Seite 187.

Einstellbare Einschraubverschraubungen mit Dichtkegel & O-Ring — NPT-Gewinde

Typ 1.4571 (Rost frei)	Rohrstutzen Ø	Einschraubgewinde
leichte Baureihe		
EGE 6 LR ES NPT	6 L	NPT 1/8"
EGE 8 LR ES NPT	8 L	NPT 1/4"
EGE 10 LR ES NPT	10 L	NPT 1/4"
EGE 12 LR ES NPT	12 L	NPT 3/8"
EGE 15 LR ES NPT	15 L	NPT 1/2"
EGE 18 LR ES NPT	18 L	NPT 1/2"
EGE 22 LR ES NPT	22 L	NPT 3/4"
EGE 28 LR ES NPT	28 L	NPT 1"
EGE 35 LR ES NPT	35 L	NPT 1 1/4"
EGE 42 LR ES NPT	42 L	NPT 1 1/2"
schwere Baureihe		
EGE 6 SR ES NPT	6 S	NPT 1/4"
EGE 8 SR ES NPT	8 S	NPT 1/4"
EGE 10 SR ES NPT	10 S	NPT 3/8"
EGE 12 SR ES NPT	12 S	NPT 3/8"
EGE 14 SR ES NPT	14 S	NPT 1/2"
EGE 16 SR ES NPT	16 S	NPT 1/2"
EGE 20 SR ES NPT	20 S	NPT 3/4"
EGE 25 SR ES NPT	25 S	NPT 1"
EGE 30 SR ES NPT	30 S	NPT 1 1/4"
EGE 38 SR ES NPT	38 S	NPT 1 1/2"

Anschlüsse mit NPT-Gewinde

Nennmaß	Gangzahl auf 1 Zoll	D
NPT 1/8"	27	10,3
NPT 1/4"	18	13,7
NPT 3/8"	18	17,2
NPT 1/2"	14	21,3
NPT 3/4"	14	26,7
NPT 1"	11,5	33,4
NPT 1 1/4"	11,5	42,2
NPT 1 1/2"	11,5	48,3
NPT 2"	11,5	60,3
NPT 2 1/2"	8	73,0
NPT 3"	8	88,9

Amerikanisches Standardaußengewinde NPT

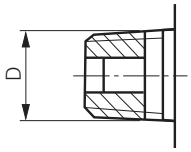

Weitere Gewindetabellen finden Sie auf Seite 1179.

JIC-, NPT-, UNF- und metrische Reduziernippel ab Seite 221

JIC-, NPT-, UNF- und metrische Doppelnippel ab Seite 203

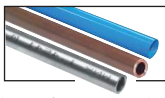
Aluminium-, Kupfer- und Stahlrohre ab Seite 409

Parker Steckschläuche auf Seite 468

Alle Angaben verstehen sich als unverbindliche Richtwerte! Für nicht schriftlich bestätigte Datenauswahl übernehmen wir keine Haftung. Druckangaben beziehen sich, soweit nicht anders angegeben, auf Flüssigkeiten der Gruppe II bei +20°C.

AIR-COM Pneumatyka-Automatyka