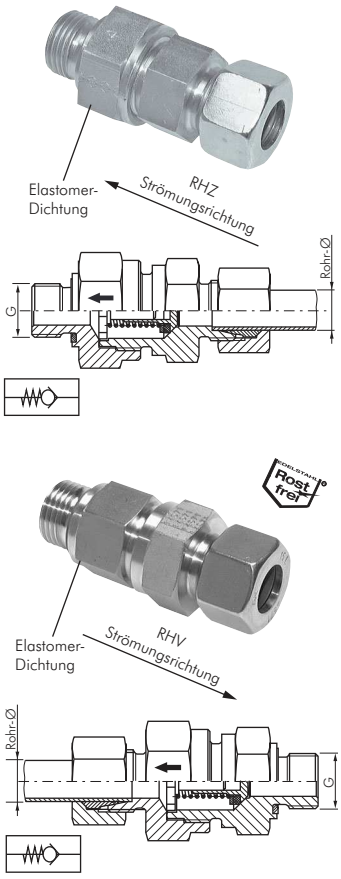


## Rückschlagventile mit Schneidringanschluss und Einschraubgewinde — bis 400 bar

**Werkstoffe:** Dichtung: NBR, (1.4571: Dichtung: FKM)
**Temperaturbereich:** -20°C bis max. +100°C (1.4571: -20°C bis max. +200°C)
**Öffnungsdruck:** ca. 1 bar (±20%)
☞ **Optional:** Öffnungsdrücke: (Stahl: 0,5 bar **-0,5**, 2,0 bar **-2**, 2,5 bar[1] **-2,5**, 3,0 bar[2] **-3**)

| Typ Stahl verzinkt | Typ 1.4571 (Rost frei) | Typ Klemmring 1.4571 (NC) (Rost frei) | Rohr Ø außen | Einschraub-gewinde | PN |
|---|---|---|---|---|---|
| **leichte Baureihe - metrisches Einschraubgewinde** | | | | | |
| RHZ 8 LM | --- | --- | 8 L | M 12 x 1,5 | 250 bar |
| RHZ 10 LM | --- | --- | 10 L | M 14 x 1,5 | 250 bar |
| RHZ 12 LM | --- | --- | 12 L | M 16 x 1,5 | 250 bar |
| RHZ 15 LM | --- | --- | 15 L | M 18 x 1,5 | 250 bar |
| RHZ 18 LM | --- | --- | 18 L | M 22 x 1,5 | 160 bar |
| **leichte Baureihe - zölliges Einschraubgewinde** | | | | | |
| RH** 6 LR | RH** 6 LR ES | RH** 6 LR NC | 6 L | G 1/8" | 250 bar |
| RH** 8 LR | RH** 8 LR ES | RH** 8 LR NC | 8 L | G 1/4" | 250 bar |
| RH** 10 LR | RH** 10 LR ES | RH** 10 LR NC | 10 L | G 1/4" | 250 bar |
| RH** 12 LR | RH** 12 LR ES | RH** 12 LR NC | 12 L | G 3/8" | 250 bar |
| RH** 15 LR | RH** 15 LR ES | RH** 15 LR NC | 15 L | G 1/2" | 250 bar |
| RH** 18 LR | RH** 18 LR ES | RH** 18 LR NC | 18 L | G 1/2" | 160 bar |
| RH** 22 LR | RH** 22 LR ES | RH** 22 LR NC | 22 L | G 3/4" | 160 bar |
| RH** 28 LR | RH** 28 LR ES | --- | 28 L | G 1" | 100 bar |
| RH** 35 LR | RH** 35 LR ES | --- | 35 L | G 1 1/4" | 100 bar |
| RH** 42 LR | RH** 42 LR ES | --- | 42 L | G 1 1/2" | 100 bar |
| **schwere Baureihe - zölliges Einschraubgewinde** | | | | | |
| RH** 6 SR | RH** 6 SR ES | RH** 6 SR NC | 6 S | G 1/4" | 400 bar |
| RH** 8 SR | RH** 8 SR ES | RH** 8 SR NC | 8 S | G 1/4" | 400 bar |
| RH** 10 SR | RH** 10 SR ES | RH** 10 SR NC | 10 S | G 3/8" | 400 bar |
| RH** 12 SR | RH** 12 SR ES | RH** 12 SR NC | 12 S | G 3/8" | 400 bar |
| RH** 14 SR | RH** 14 SR ES | RH** 14 SR NC | 14 S | G 1/2" | 400 bar |
| RH** 16 SR | RH** 16 SR ES | RH** 16 SR NC | 16 S | G 1/2" | 400 bar |
| RH** 20 SR | RH** 20 SR ES | RH** 20 SR NC | 20 S | G 3/4" | 400 bar |
| RH** 25 SR | RH** 25 SR ES | RH** 25 SR NC | 25 S | G 1" | 250 bar |
| RH** 30 SR | RH** 30 SR ES | --- | 30 S | G 1 1/4" | 250 bar |
| RH** 38 SR | RH** 38 SR ES | --- | 38 S | G 1 1/2" | 250 bar |

1) nur Rohrdurchmesser ≥ 28 mm
2) nur Rohrdurchmesser ≤ 25 mm

⚠ *Tragen Sie bei Ihrer Bestellung hier bitte den gewünschten Öffnungsdruck ein!*

☞ **Bestellbeispiel:** RH** 6 LR **

Standardtyp

**Kennzeichen der Optionen:**
gewünschter Öffnungsdruck . . . .-... bar

**Tragen Sie bitte die gewünschte Strömungsrichtung ein:**
**Z** = Vom Rohr zum Gewinde
**V** = Vom Gewinde zum Rohr

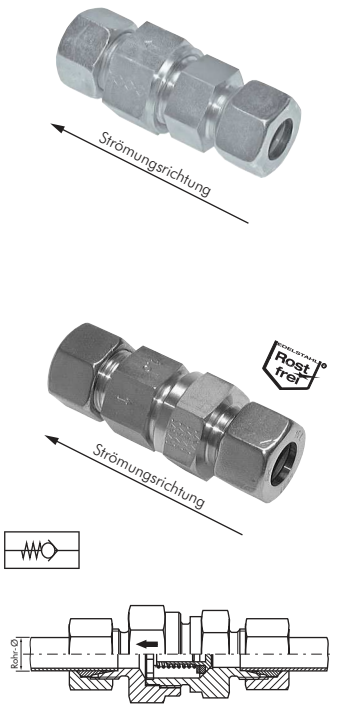


## Rückschlagventile mit Schneidringanschluss — bis 400 bar

**Werkstoffe:** Dichtung: NBR (1.4571: Dichtung: FKM)
**Temperaturbereich:** -20°C bis max. +100°C (1.4571: -20°C bis max. +200°C)
**Öffnungsdruck:** ca. 1 bar (±20%)
☞ **Optional:** Öffnungsdrücke: (Stahl: 0,5 bar **-0,5**, 2,0 bar **-2**, 2,5 bar[1] **-2,5**, 3,0 bar[2] **-3**)

| Typ Stahl verzinkt | Typ 1.4571 (Rost frei) | Typ Klemmring 1.4571 (NC) (Rost frei) | Rohr Ø außen | PN |
|---|---|---|---|---|
| **leichte Baureihe** | | | | |
| RHD 6 L | RHD 6 L ES | RHD 6 L NC | 6 L | 250 bar |
| RHD 8 L | RHD 8 L ES | RHD 8 L NC | 8 L | 250 bar |
| RHD 10 L | RHD 10 L ES | RHD 10 L NC | 10 L | 250 bar |
| RHD 12 L | RHD 12 L ES | RHD 12 L NC | 12 L | 250 bar |
| RHD 15 L | RHD 15 L ES | RHD 15 L NC | 15 L | 250 bar |
| RHD 18 L | RHD 18 L ES | RHD 18 L NC | 18 L | 160 bar |
| RHD 22 L | RHD 22 L ES | RHD 22 L NC | 22 L | 160 bar |
| RHD 28 L | RHD 28 L ES | --- | 28 L | 100 bar |
| RHD 35 L | RHD 35 L ES | --- | 35 L | 100 bar |
| RHD 42 L | RHD 42 L ES | --- | 42 L | 100 bar |
| **schwere Baureihe** | | | | |
| RHD 6 S | RHD 6 S ES | RHD 6 S NC | 6 S | 400 bar |
| RHD 8 S | RHD 8 S ES | RHD 8 S NC | 8 S | 400 bar |
| RHD 10 S | RHD 10 S ES | RHD 10 S NC | 10 S | 400 bar |
| RHD 12 S | RHD 12 S ES | RHD 12 S NC | 12 S | 400 bar |
| RHD 14 S | RHD 14 S ES | RHD 14 S NC | 14 S | 400 bar |
| RHD 16 S | RHD 16 S ES | RHD 16 S NC | 16 S | 400 bar |
| RHD 20 S | RHD 20 S ES | RHD 20 S NC | 20 S | 400 bar |
| RHD 25 S | RHD 25 S ES | RHD 25 S NC | 25 S | 250 bar |
| RHD 30 S | RHD 30 S ES | --- | 30 S | 250 bar |
| RHD 38 S | RHD 38 S ES | --- | 38 S | 250 bar |

1) nur Rohrdurchmesser ≥ 28 mm
2) nur Rohrdurchmesser ≤ 25 mm

⚠ *Tragen Sie bei Ihrer Bestellung hier bitte den gewünschten Öffnungsdruck ein!*

☞ **Bestellbeispiel:** RHD 6 L **

Standardtyp

**Kennzeichen der Optionen:**
gewünschter Öffnungsdruck . . . . . .-... bar

Alle Angaben verstehen sich als unverbindliche Richtwerte! Für nicht schriftlich bestätigte Datenauswahl übernehmen wir keine Haftung. Druckangaben beziehen sich, soweit nicht anders angegeben, auf Flüssigkeiten der Gruppe II bei +20°C.



AIR-COM
PNEUMATYKA-AUTOMATYKA