Gerade ORFS-Verschraubungen — ORFS

Typ Stahl verzinkt	ORFS1 (außen)	ORFS2 (außen)	PN
G 04 ORFS	UNF 9/16"-18	UNF 9/16"-18	630
G 06-04 ORFS	UN 11/16"-16	UNF 9/16"-18	630
G 06 ORFS	UN 11/16"-16	UN 11/16"-16	630
G 08-06 ORFS	UN 13/16"-16	UN 11/16"-16	630
G 08 ORFS	UN 13/16"-16	UN 13/16"-16	630
G 10-08 ORFS	UNS 1"-14	UN 13/16"-16	400
G 10 ORFS	UNS 1"-14	UNS 1"-14	400
G 12-10 ORFS	UN 1 3/16"-12	UNS 1"-14	400
G 12 ORFS	UN 1 3/16"-12	UN 1 3/16"-12	400
G 16-12 ORFS	UN 1 7/16"-12	UN 1 3/16"-12	400
G 16 ORFS	UN 1 7/16"-12	UN 1 7/16"-12	400
G 20-16 ORFS	UN 1 11/16"-12	UN 1 7/16"-12	250
G 20 ORFS	UN 1 11/16"-12	UN 1 11/16"-12	250
G 24 ORFS	UN 2"-12	UN 2"-12	250

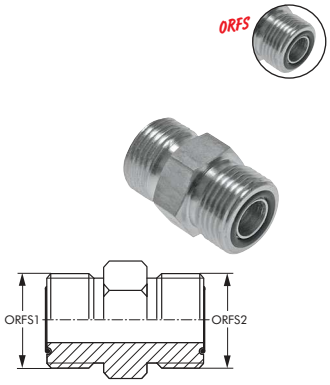

Gerade ORFS-Schottverschraubungen — ORFS

Typ Stahl verzinkt	ORFS (außen)	Emax.	PN
SV 04 ORFS	UNF 9/16"-18	14	630
SV 06 ORFS	UN 11/16"-16	14	630
SV 08 ORFS	UN 13/16"-16	14	630
SV 10 ORFS	UNS 1"-14	14	400
SV 12 ORFS	UN 1 3/16"-12	14	400
SV 16 ORFS	UN 1 7/16"-12	14	400
SV 20 ORFS	UN 1 11/16"-12	18	250
SV 24 ORFS	UN 2"-12	18	250

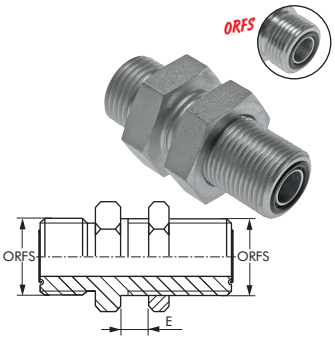

Gerade ORFS-Einschraubverschraubungen mit Überwurfmutter (G-Gewinde) — ORFS

Typ Stahl verzinkt	ORFS (innen)	Einschraub-gewinde* G	PN
EGE 06-14 ORFS	UN 11/16"-16	G 1/4"	630
EGE 08-38 ORFS	UN 13/16"-16	G 3/8"	630
EGE 10-12 ORFS	UNS 1"-14	G 1/2"	400
EGE 12-34 ORFS	UN 1 3/16"-12	G 3/4"	400
EGE 16-10 ORFS	UN 1 7/16"-12	G 1"	400
EGE 20-114 ORFS	UN 1 11/16"-12	G 1 1/4"	250
EGE 24-112 ORFS	UN 2"-12	G 1 1/2"	250

* mit Elastomerdichtung

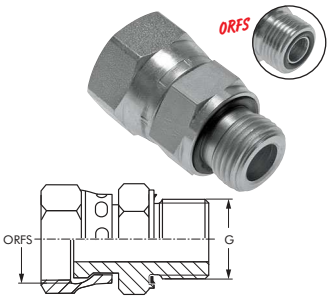

ORFS-Reduzierverschraubungen mit Überwurfmutter — ORFS

Typ Stahl verzinkt	ORFS1 (innen)	ORFS2 (außen)	PN
RED 06-04 ORFS	UN 11/16"-16	UNF 9/16"-18	630
RED 08-04 ORFS	UN 13/16"-16	UNF 9/16"-18	630
RED 08-06 ORFS	UN 13/16"-16	UN 11/16"-16	630
RED 10-04 ORFS	UNS 1"-14	UNF 9/16"-18	400
RED 10-06 ORFS	UNS 1"-14	UN 11/16"-16	400
RED 10-08 ORFS	UNS 1"-14	UN 13/16"-16	400
RED 12-04 ORFS	UN 1 3/16"-12	UNF 9/16"-18	400
RED 12-06 ORFS	UN 1 3/16"-12	UN 11/16"-16	400
RED 12-08 ORFS	UN 1 3/16"-12	UN 13/16"-16	400
RED 12-10 ORFS	UN 1 3/16"-12	UNS 1"-14	400
RED 16-08 ORFS	UN 1 7/16"-12	UN 13/16"-16	400
RED 16-10 ORFS	UN 1 7/16"-12	UNS 1"-14	400
RED 16-12 ORFS	UN 1 7/16"-12	UN 1 3/16"-12	400
RED 20-12 ORFS	UN 1 11/16"-12	UN 1 3/16"-12	250
RED 20-16 ORFS	UN 1 11/16"-12	UN 1 7/16"-12	250
RED 24-16 ORFS	UN 2"-12	UN 1 7/16"-12	250
RED 24-20 ORFS	UN 2"-12	UN 1 11/16"-12	250

Gerade ORFS-Verschraubungen mit Überwurfmutter — ORFS

Typ Stahl verzinkt	ORFS (innen)	PN
GV 04 ORFS	UNF 9/16"-18	630
GV 06 ORFS	UN 11/16"-16	630
GV 08 ORFS	UN 13/16"-16	630
GV 10 ORFS	UNS 1"-14	400
GV 12 ORFS	UN 1 3/16"-12	400
GV 16 ORFS	UN 1 7/16"-12	400
GV 20 ORFS	UN 1 11/16"-12	250
GV 24 ORFS	UN 2"-12	250

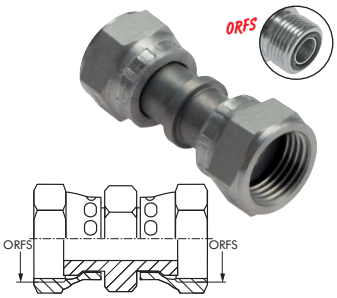

Alle Angaben verstehen sich als unverbindliche Richtwerte! Für nicht schriftlich bestätigte Datenauswahl übernehmen wir keine Haftung. Druckangaben beziehen sich, soweit nicht anders angegeben, auf Flüssigkeiten der Gruppe II bei +20°C.