Sammelhalterungen für Schläuche & Kabel

Anwendung: Sammelhalterung für Schlauch- und Kabelbefestigung. Mit Befestigungslöchern Ø 6 mm, geeignet für Wand- und Deckenmontage. Das angespritzte, optional verwendbare Befestigungselement kann mit Schlagdübel oder Gasdrucknagelgerät befestigt und die Halterung einfach aufgeschoben werden. Patentierte Anreihkontur zum einfachen Verbinden mehrerer Halterungen (untereinander oder Rücken an Rücken).

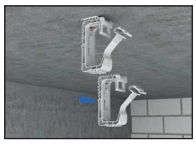

Typ	Aufnahmekapazität	Abmessungen
KKH 20	ca. 20 Leitungen Ø 10 mm	85 x 42 x 29
KKH 40	ca. 40 Leitungen Ø 10 mm	123 x 63 x 29

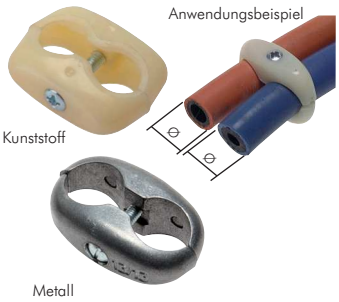

Doppel-Schlauchklemmen

Typ **Kunststoff**	Typ **Metall**	Schlauch Ø außen	Verwendung für:
GSAU 13	GSAU 13 A	13	Gas-Sauerstoffschlauch (6/6)
GSAU 16	GSAU 16 A	16	Gas-Sauerstoffschlauch (6/9)

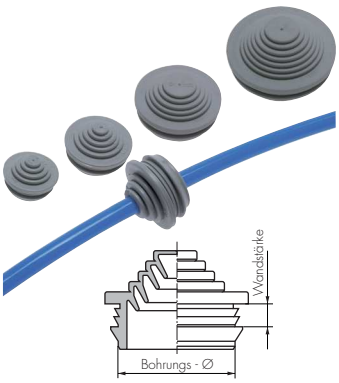

Kabeldurchführungen

Werkstoffe: Thermoplastisches Elastomer, grau, halogen-, PVC- und silikonfrei, Brennverhalten nach VDE 0471/EN 60695: 750°C/HB
Temperaturbereich: -35 bis max. +75 °C
Eigenschaften: Stufennippel mit geschlossener Dichtungsmembrane, abschneidbar in mehreren Stufen, keine Gegenmutter notwendig
Einsatzgebiet: staubfreie Durchführung von Leitungen und Schläuchen
Schutzart (VDE 0470/EN 60529): IP 55

Typ	für Bohrungs-Ø	für Wandstärke	Dichtbereich
KDF 20	M 20	1,5 - 4,5	5 -16
KDF 25	M 25	1,5 - 4,5	5 - 21
KDF 32	M 32	1,5 - 4,5	13 - 26,5
KDF 40	M 40	1,5 - 4,5	13 - 34

Gasschläuche ab Seite 396

Unverwechselbare Kupplungen ab Seite 298

PU-, PA-, PTFE- und PE-Schläuche ab Seite 368

Endschalter, Taster und Handhebelventile Eco-Line ab Seite 724

Alle Angaben verstehen sich als unverbindliche Richtwerte! Für nicht schriftlich bestätigte Datenauswahl übernehmen wir keine Haftung. Druckangaben beziehen sich, soweit nicht anders angegeben, auf Flüssigkeiten der Gruppe II bei +20°C.