## Mini-Kugelhähne mit langem Griff — PN 15*

**Werkstoffe:** Gehäuse: Messing verchromt, Kugel: Messing hartverchromt, Dichtung: PTFE/FKM, silikonfrei gefertigt
**Temperaturbereich:** -20°C bis max. +90°C
**Einsatzbereich:** Wasser (kein Dampf), neutrale, gasförmige und nicht aggressive, flüssige Medien, Mineralöle, Druckluft, Vakuum (max. -0,98 bar)

| Typ Innengewinde | Typ Innen-/ Außengewinde | G | DN | L | H | R |
|---|---|---|---|---|---|---|
| KH 18 M | KH 18 MiA | G 1/8" | 6 | 41,5 | 30,5 | 72 |
| KH 14 M | KH 14 MiA | G 1/4" | 8 | 41,5 | 30,5 | 72 |
| KH 38 M | KH 38 MiA | G 3/8" | 8 | 41,5 | 30,5 | 72 |
| KH 12 M | KH 12 MiA | G 1/2" | 10 | 49 | 32,5 | 72 |

* max. Betriebsdruck in Abhängigkeit der Temperatur: bis 30°C = 15 bar, bis 60°C = 11 bar, bis 90°C = 7,5 bar

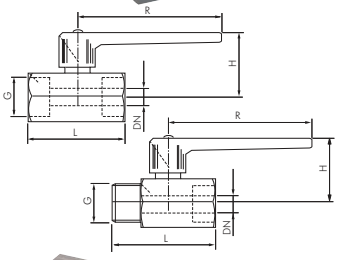


## Verteilerleisten einseitig mit integrierten Kugelhähnen — PN 10

**Werkstoffe:** Körper: Aluminium exloxiert, Kugel und Spindel: Messing verchromt, Dichtungen: PTFE/NBR
**Temperaturbereich:** -10°C bis max. +100°C
**Betriebsdruck:** -0,95 bis 10 bar
**Funktion:** Dient als Verteiler- und Absperrleiste in Maschinen und Anlagen, bei denen es notwendig ist einzelne Steuerkreise abzuschalten. Die Leiste enthält je Abgang einen Kugelhahn, der mittels Schlitzschraubenzieher verstellbar ist. Der Schlitz in der Spindel zeigt dabei die Stellung des Kugelhahns an.

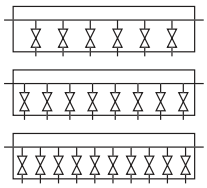

| Typ | G1 | G2 | L | Nennweite je Anschluss (DN) |
|---|---|---|---|---|
| FRKH 614 A | 2 x G 3/8" | 6 x G 1/4" | 175 | 8 |
| FRKH 814 A | 2 x G 3/8" | 8 x G 1/4" | 225 | 8 |
| FRKH 1014 A | 2 x G 3/8" | 10 x G 1/4" | 275 | 8 |

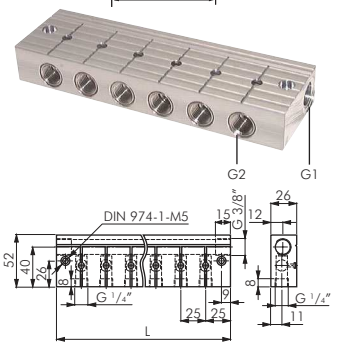


## Kugelhähne mit Befestigungsgewinde — PN 40

**Werkstoffe:** Gehäuse: Messing vernickelt, Kugel: Messing poliert, Dichtung: PA/NBR
**Temperaturbereich:** -20°C bis max. +80°C
**Einsatzbereich:** Wasser (kein Dampf), neutrale, gasförmige und nicht aggressive, flüssige Medien, Mineralöle, Druckluft, Vakuum (max. -0,98 bar)

| Typ | G | DN | L | H | H1 | R | A | Befestigungsgewinde |
|---|---|---|---|---|---|---|---|---|
| KH 6402 18 | G 1/8" | 4 | 44 | 30 | 18 | 48 | 25 | M 4 |
| KH 6402 14 | G 1/4" | 7 | 53 | 31 | 24 | 48 | 31 | M 5 |
| KH 6402 38 | G 3/8" | 10 | 59 | 45 | 30 | 69 | 31 | M 5 |
| KH 6402 12 | G 1/2" | 13 | 67 | 47 | 34 | 69 | 34 | M 6 |
| KH 6402 34 | G 3/4" | 20 | 80 | 52 | 44 | 108 | 43 | M 8 |
| KH 6402 10 | G 1" | 23 | 94 | 56 | 53 | 108 | 51 | M 8 |

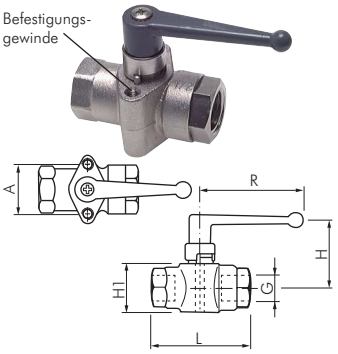


## Kugelhähne mit Befestigungsgewinde — PN 20

**Werkstoffe:** Gehäuse: Messing vernickelt, Kugel: Messing poliert, Dichtung: PA/NBR
**Temperaturbereich:** -20°C bis max. +80°C
**Einsatzbereich:** Wasser (kein Dampf), neutrale, gasförmige und nicht aggressive, flüssige Medien, Mineralöle, Druckluft, Vakuum (max. -0,98 bar)
**Schalttafeleinbau:** Lochdurchmesser 20,5 mm (bei 1/8" Ausführung 16,5 mm)

| Typ | G | DN | L | H | R | Emax |
|---|---|---|---|---|---|---|
| KH 18 S MSV | G 1/8" | 4 | 44 | 37 | 48 | 3 |
| KH 14 S MSV | G 1/4" | 7 | 53 | 45 | 48 | 5 |
| KH 38 S MSV | G 3/8" | 10 | 59 | 50 | 69 | 5 |
| KH 12 S MSV | G 1/2" | 13 | 67 | 51 | 69 | 5 |

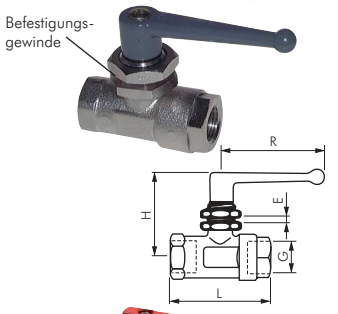


## KFE-Kugelhähne — PN 10

**Beschreibung:** Kessel-Füll- und Entwässerungs-Kugelhähne für das Befüllen von Heizungsanlagen
**Werkstoffe:** Gehäuse: Messing vernickelt, Kugel: Messing hartverchromt, Dichtung: PTFE/NBR
**Temperaturbereich:** -10°C bis max. +90°C
**Einsatzbereich:** Wasser (kein Dampf), neutrale, nicht aggressive, ungiftige flüssige Medien

| Typ | G | Schlauch Ø innen | DN | L | E | R |
|---|---|---|---|---|---|---|
| KH 12 KFE | G 1/2" | 13 | 10 | 72 | 7 | 33 |

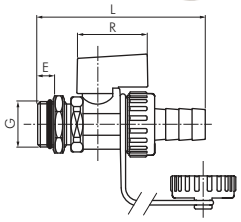

Schmutzfänger ab Seite 628

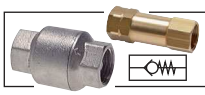

Rückschlagventile ab Seite 803

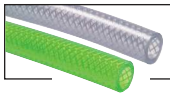

PVC-Gewebe-schläuche auf Seite 388

PU-, PA-, PTFE- und PE-Schläuche ab Seite 368

Steckanschlüsse Ø 3 - 32 mm ab Seite 46

Alle Angaben verstehen sich als unverbindliche Richtwerte! Für nicht schriftlich bestätigte Datenauswahl übernehmen wir keine Haftung. Druckangaben beziehen sich, soweit nicht anders angegeben, auf Flüssigkeiten der Gruppe II bei +20°C.