Auslaufhähne

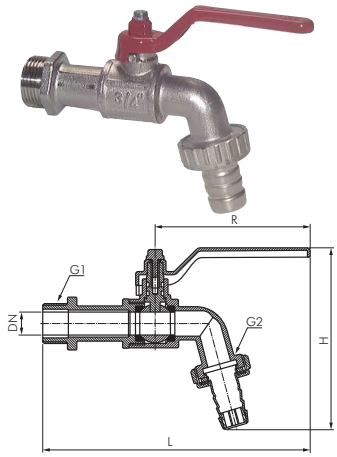

Kugelauslaufhähne — bis 15 bar

Werkstoffe: Gehäuse: Messing vernickelt, Kugel: Messing hartverchromt, Dichtung: PTFE/NBR
Temperaturbereich: -20°C bis max. +80°C
Einsatzbereich: Wasser (kein Dampf), neutrale, gasförmige und nicht aggressive, flüssige Medien, Mineralöle, Druckluft, Vakuum (max. -0,9 bar)

Vorteile: • Durch Zukauf optionaler Kombigriffe (Seite 497) können Sie viele verschiedene Handgriffvarianten realisieren:
- Standardgriff in rot, gelb, blau und schwarz
- Knebelgriff in den Farben rot, gelb, blau, schwarz und grün
- Flachstahlgriff in rot, gelb und grün (optional: abschließbar)
- langer Griff in rot

Typ	G 1	G2	Schlauch Ø innen	DN	L	H	R	PN	Kombigriff-Größe*
KHA 38	G 3/8"	G 3/4"	13	10	134,0	93	80,0	15 bar	1
KHA 12	G 1/2"	G 3/4"	13	12	137,0	93	80,0	15 bar	1
KHA 34	G 3/4"	G 1"	19	12	148,5	108	88,5	15 bar	2
KHA 10	G 1"	G 1 1/4"	25	15	158,0	126	88,5	12 bar	2

* Kombigriffe finden Sie auf Seite 497.

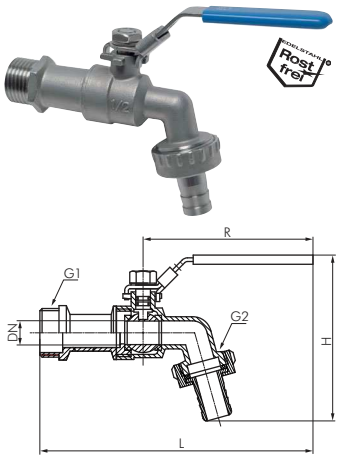

Edelstahl-Kugelauslaufhähne — PN 16 (Eco-Line)

Werkstoffe: Gehäuse: 1.4408, Kugel: 1.4408, Griff: 1.4301, Dichtung: PTFE/NBR
Temperaturbereich: -10°C bis max. +150°C
Einsatzbereich: Wasser, Öl, Kraftstoffe, Druckluft, Lösungsmittel
☞ **Optional:** Zeugnis 3.1

Vorteile: • Handhebel kann mit Schloss verriegelt werden - bitte verwenden Sie Vorhangschlösser VHS 20 (Seite 1169)

Typ	G1	G2	Schlauch Ø innen	DN	L	H	R
KHA 12 ES E	G 1/2"	G 3/4"	13	9	145	87	92,0
KHA 34 ES E	G 3/4"	G 3/4"	16	13	155	87	92,0
KHA 10 ES E	G 1"	G 1"	25	15	185	120	115,0

PE-Kanister
ab Seite 1050

Trichter und Messkannen
auf Seite 1050

Druckpumpzerstäuber & pneum. Sprühpistolen
auf Seite 1057

Edelstahl-Ablasshähne — PN 6

Werkstoffe: Gehäuse und Küken: 1.4571, Griff: Kunststoff, Dichtung: metallisch
Temperaturbereich: -5°C bis max. +50°C
Einsatzbereich: Wasser, Öl, Chemikalien

Typ	G	DN	L	E	SW
KHA 18 ES	G 1/8"	2,5	65	10	22
KHA 14 ES	G 1/4"	2,5	63	10	22
KHA 38 ES	G 3/8"	4	76	12	22
KHA 12 ES	G 1/2"	5	85	14	27
KHA 34 ES	G 3/4"	8	104	16	32
KHA 10 ES	G 1"	9	133	20	41

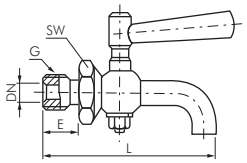

Edelstahl-Schlauchhähne — PN 6

Werkstoffe: Gehäuse und Küken: 1.4571, Griff: Kunststoff, Dichtung: metallisch
Temperaturbereich: -5°C bis max. +50°C
Einsatzbereich: Wasser, Öl, Chemikalien

Typ	G	Schlauch Ø innen	DN	L	E	SW
KHS 18 ES	G 1/8"	9	2,5	58	10	22
KHS 14 ES	G 1/4"	9	2,5	58	10	22
KHS 38 ES	G 3/8"	10	4	65	12	22
KHS 12 ES	G 1/2"	13	4	75	14	27

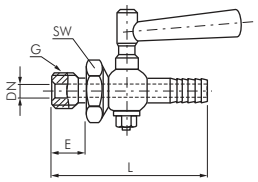

Edelstahl-Probierhähne — PN 6

Werkstoffe: Gehäuse und Küken: 1.4571, Griff: Kunststoff, Dichtung: metallisch
Temperaturbereich: -5°C bis max. +50°C
Einsatzbereich: Wasser, Öl, Chemikalien

Typ	G	DN	L	B	E	SW
KHP 14 ES	G 1/4"	2,5	51	10	10	22
KHP 38 ES	G 3/8"	4	56	15	10	22
KHP 12 ES	G 1/2"	5	70	18	14	27

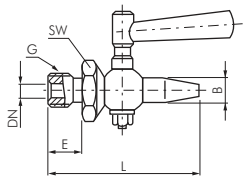

Alle Angaben verstehen sich als unverbindliche Richtwerte! Für nicht schriftlich bestätigte Datenauswahl übernehmen wir keine Haftung. Druckangaben beziehen sich, soweit nicht anders angegeben, auf Flüssigkeiten der Gruppe II bei +20°C.