Wartungseinheiten 2-teilig - Multifix-Baureihe 2 — 5800 l/min[2)]

Eingangsdruck: 1,5 - 16 bar
Max. Kondensatmenge: 50 cm³
Schalttafelgewinde: M 50 x 1,5
Durchfluss: 140 - 5800 l/min[2)]
Öldosierung bei 1000 l/min: ca. 1 - 2 Tropfen/min
Ölvorrat: 125 cm³
Öleransprechgrenze (6 bar): 140 l/min
Lieferumfang: Wartungseinheit einschließlich 50 mm Manometer
ATEX: Betriebsmittel ohne eigene potentielle Zündquelle in Anlehnung an Richtlinie 2014/34/EU (nicht E11-Schließung oder elektrische Niveauüberwachung)
☞ **Optional:** abschließbar durch Zylinderschloss **-K**, abschließbar durch Zylinderschloss mit E 11-Schließung*** **-KE11**, Ausführung mit Schutzkorb **-S**, Ausführung mit Metallbehälter** und Sichtrohr **-M**, Ablassautomatik **-AM**, Ablassautomatik drucklos geschlossen (0 - 16 bar) **-AMNC**, elektrische Niveauüberwachung **-N**, Sicherheitsausführung: abschließbar mit Schutzkorb und vorgeschaltetem, abschließbaren Kugelhahn und Anfahrventil **-Si**

Vorteile: • Befüllung mit Öl unter Druck möglich.

Typ	Gewinde	Druckregel-bereich	Manometer-anzeige	Befestigungs-winkel	Koppel-paket
CL 12*	G 1/2"	0,5 - 10 bar	0 - 16 bar	W 2 oder MW 2	KP 2
CL 12-3	G 1/2"	0,1 - 3 bar	0 - 4 bar	W 2 oder MW 2	KP 2
CL 12-6	G 1/2"	0,2 - 6 bar	0 - 10 bar	W 2 oder MW 2	KP 2
CL 12-16	G 1/2"	0,5 - 16 bar	0 - 25 bar	W 2 oder MW 2	KP 2
CL 34*	G 3/4"	0,5 - 10 bar	0 - 16 bar	W 2 oder MW 2	KP 2
CL 34-3	G 3/4"	0,1 - 3 bar	0 - 4 bar	W 2 oder MW 2	KP 2
CL 34-6	G 3/4"	0,2 - 6 bar	0 - 10 bar	W 2 oder MW 2	KP 2
CL 34-16	G 3/4"	0,5 - 16 bar	0 - 25 bar	W 2 oder MW 2	KP 2

* Standardbaureihe, bitte bevorzugt einsetzen, da Druckregelbereich universell einsetzbar, ** Tropfaufsatz aus Metall/Glas-Kombination, *** Volkswagen-Schließung (wird ohne Schlüssel geliefert), 2) gemessen bei P_1 = 10 bar, P_2 = 6,3 bar und 1 bar Druckabfall

☞ **Bestellbeispiel:** CL 12 **
Standardtyp

Kennzeichen der Optionen:
abschließbar . . . . . -K
abschließbar mit E 11-Schließung*** . . . . . -KE11
mit Schutzkorb . . . . . -S
mit Metallbehälter** und Sichtrohr . . . . . -M
mit Ablassautomatik . . . . . -AM
mit Ablassautomatik drucklos geschlossen (0 - 16 bar) . . . . -AMNC
mit elektrischer Niveauüberwachung (für Öler) . . . . . -N
abschließbar mit Schutzkorb und vorgeschaltetem, abschließbaren Kugelhahn und Anfahrventil . . . . . -Si

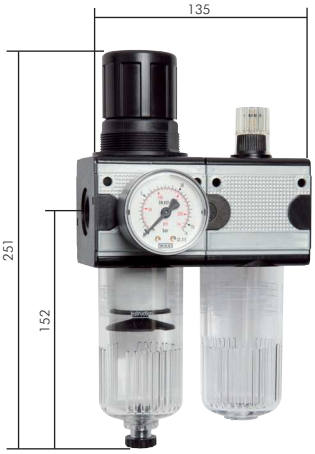

Wartungseinheiten 2-teilig - Multifix-Baureihe 4 — 12000 l/min[2)]

Eingangsdruck: 1,5 - 16 bar
Max. Kondensatmenge: 87 cm³
Schalttafelgewinde: M 50 x 1,5
Durchfluss: 115 - 12000 l/min[2)]
Eigenluftverbrauch: max. 1,5 l/min
Öldosierung bei 1000 l/min: ca. 1 - 2 Tropfen/min
Ölvorrat: 181 cm³
Öleransprechgrenze (6 bar): 115 l/min
Lieferumfang: Wartungseinheit einschließlich 50 mm Manometer
☞ **Optional:** Ausführung mit Metallbehälter** und Sichtrohr **-M**, Ablassautomatik **-AM**, Ablassautomatik drucklos geschlossen (0 - 16 bar) **-AMNC**

Vorteile: • Befüllung mit Öl unter Druck möglich.

Typ	Gewinde	Druckregel-bereich	Manometer-anzeige	Befestigungs-winkel	Koppel-paket
CL 344*	G 3/4"	0,5 - 10 bar	0 - 16 bar	W 4	KP 4
CL 344-3	G 3/4"	0,1 - 3 bar	0 - 4 bar	W 4	KP 4
CL 344-6	G 3/4"	0,2 - 6 bar	0 - 10 bar	W 4	KP 4
CL 344-16	G 3/4"	0,5 - 16 bar	0 - 25 bar	W 4	KP 4
CL 104*	G 1"	0,5 - 10 bar	0 - 16 bar	W 4	KP 4
CL 104-3	G 1"	0,1 - 3 bar	0 - 4 bar	W 4	KP 4
CL 104-6	G 1"	0,2 - 6 bar	0 - 10 bar	W 4	KP 4
CL 104-16	G 1"	0,5 - 16 bar	0 - 25 bar	W 4	KP 4

* Standardbaureihe, bitte bevorzugt einsetzen, da Druckregelbereich universell einsetzbar, ** Tropfaufsatz aus Metall/Glas-Kombination, 2) gemessen bei P_1 = 10 bar, P_2 = 6,3 bar und 1 bar Druckabfall

☞ **Bestellbeispiel:** CL 344 **
Standardtyp

Kennzeichen der Optionen:
mit Metallbehälter** und Sichtrohr . . . . . -M
mit Ablassautomatik . . . . . -AM
mit Ablassautomatik drucklos geschlossen (0 - 16 bar) . . . . -AMNC

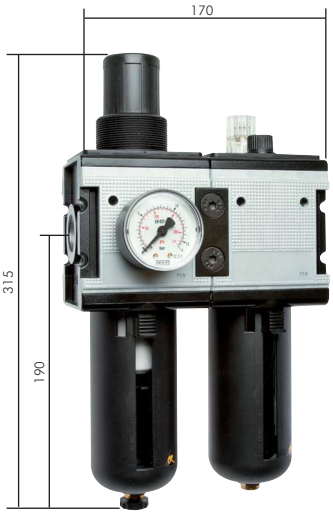

Pneumatik-,Hydraulik- & Kompressoren-Öl auf Seite 1048

Big-Steckanschlüsse bis Ø 32 mm ab Seite 71

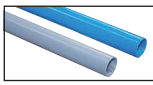
Alu Aluminium-Rohre auf Seite 409

besonders preiswert! Wartungseinheiten der Serie ECO-Line ab Seite 560

Schlagschrauber ab Seite 946

Wartungseinheiten Serie FUTURA ab Seite 570

Druckluftbehälter ab Seite 636

FESTO Wartungseinheiten finden Sie in unserem Online-Shop

Alle Angaben verstehen sich als unverbindliche Richtwerte! Für nicht schriftlich bestätigte Datenauswahl übernehmen wir keine Haftung. Druckangaben beziehen sich, soweit nicht anders angegeben, auf Flüssigkeiten der Gruppe II bei +20°C.