Wartungseinheiten 3-teilig - Multifix-Baureihe 5 — 13500 l/min[2)]

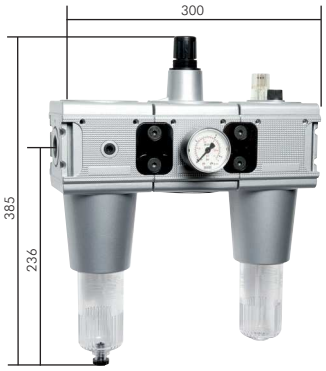

Eingangsdruck: 1,5 - 16 bar
Max. Kondensatmenge: 125 cm³
Schalttafelgewinde: M 30 x 1,5
Durchfluss: 800 - 13500 l/min[2)]
Eigenluftverbrauch: max. 0,5 l/min
Öldosierung bei 1000 l/min: ca. 1 - 2 Tropfen/min
Ölvorrat: 450 cm³
Öleransprechgrenze (6 bar): 800 l/min
Lieferumfang: Wartungseinheit einschließlich 50 mm Manometer
ATEX: Betriebsmittel ohne eigene potentielle Zündquelle in Anlehnung an Richtlinie 2014/34/EU (nicht E11-Schließung oder elektrische Niveauüberwachung)
☞ **Optional:** abschließbar durch Zylinderschloss **-K**, abschließbar durch Zylinderschloss mit E 11-Schließung*** **-KE11**, Ausführung mit Schutzkorb **-S**, Ausführung mit Metallbehälter** und Sichtrohr **-M**, Ablassautomatik **-AM**, Ablassautomatik drucklos geschlossen (0 - 16 bar) **-AMNC**, elektrische Niveauüberwachung **-N**

✓**orteile:** • Befüllung mit Öl unter Druck möglich.

Typ	Gewinde	Druckregel-bereich	Manometer-anzeige	Befestigungs-winkel	Koppel-paket
CL 3435*	G 3/4"	0,5 - 10 bar	0 - 16 bar	W 5	KP 5
CL 3435-3	G 3/4"	0,1 - 3 bar	0 - 4 bar	W 5	KP 5
CL 3435-6	G 3/4"	0,2 - 6 bar	0 - 10 bar	W 5	KP 5
CL 3435-16	G 3/4"	0,5 - 16 bar	0 - 25 bar	W 5	KP 5
CL 103*	G 1"	0,5 - 10 bar	0 - 16 bar	W 5	KP 5
CL 103-3	G 1"	0,1 - 3 bar	0 - 4 bar	W 5	KP 5
CL 103-6	G 1"	0,2 - 6 bar	0 - 10 bar	W 5	KP 5
CL 103-16	G 1"	0,5 - 16 bar	0 - 25 bar	W 5	KP 5

* Standardbaureihe, bitte bevorzugt einsetzen, da Druckregelbereich universell einsetzbar, ** Tropfaufsatz aus Metall/Glas-Kombination, *** Volkswagen-Schließung (wird ohne Schlüssel geliefert), 2) gemessen bei P_1 = 10 bar, P_2 = 6,3 bar und 1 bar Druckabfall

☞ **Bestellbeispiel:** CL 3435 **
Standardtyp

Kennzeichen der Optionen:
abschließbar . . . . . **-K**
abschließbar mit E 11-Schließung*** . . . . . **-KE11**
mit Schutzkorb . . . . . **-S**
mit Metallbehälter** und Sichtrohr . . . . . **-M**
mit Ablassautomatik . . . . . **-AM**
mit Ablassautomatik drucklos geschlossen (0 - 16 bar) . . . . **-AMNC**
mit elektrischer Niveauüberwachung (für Öler) . . . . . **-N**

Wartungseinheiten 2-teilig - Multifix-Baureihe 5 — 13500 l/min[2)]

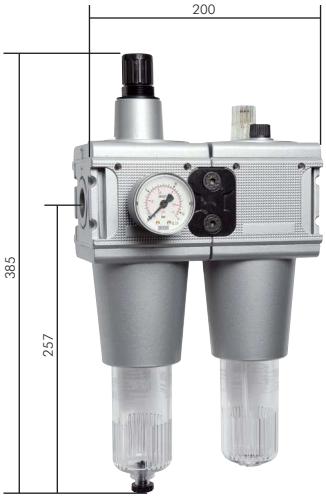

Eingangsdruck: 1,5 - 16 bar
Max. Kondensatmenge: 125 cm³
Schalttafelgewinde: M 30 x 1,5
Durchfluss: 800 - 13500 l/min[2)]
Eigenluftverbrauch: max. 0,5 l/min
Öldosierung bei 1000 l/min: ca. 1 - 2 Tropfen/min
Ölvorrat: 450 cm³
Öleransprechgrenze (6 bar): 800 l/min
Lieferumfang: Wartungseinheit einschließlich 50 mm Manometer
ATEX: Betriebsmittel ohne eigene potentielle Zündquelle in Anlehnung an Richtlinie 2014/34/EU (nicht E11-Schließung oder elektrische Niveauüberwachung)
☞ **Optional:** abschließbar durch Zylinderschloss **-K**, abschließbar durch Zylinderschloss mit E 11-Schließung*** **-KE11**, Ausführung mit Schutzkorb **-S**, Ausführung mit Metallbehälter** und Sichtrohr **-M**, Ablassautomatik **-AM**, Ablassautomatik drucklos geschlossen (0 - 16 bar) **-AMNC**, elektrische Niveauüberwachung **-N**, Sicherheitsausführung: abschließbar mit Schutzkorb und vorgeschaltetem, abschließbaren Kugelhahn und Anfahrventil **-Si**

✓**orteile:** • Befüllung mit Öl unter Druck möglich.

Typ	Gewinde	Druckregel-bereich	Manometer-anzeige	Befestigungs-winkel	Koppel-paket
CL 345*	G 3/4"	0,5 - 10 bar	0 - 16 bar	W 5	KP 5
CL 345-3	G 3/4"	0,1 - 3 bar	0 - 4 bar	W 5	KP 5
CL 345-6	G 3/4"	0,2 - 6 bar	0 - 10 bar	W 5	KP 5
CL 345-16	G 3/4"	0,5 - 16 bar	0 - 25 bar	W 5	KP 5
CL 10*	G 1"	0,5 - 10 bar	0 - 16 bar	W 5	KP 5
CL 10-3	G 1"	0,1 - 3 bar	0 - 4 bar	W 5	KP 5
CL 10-6	G 1"	0,2 - 6 bar	0 - 10 bar	W 5	KP 5
CL 10-16	G 1"	0,5 - 16 bar	0 - 25 bar	W 5	KP 5

* Standardbaureihe, bitte bevorzugt einsetzen, da Druckregelbereich universell einsetzbar, ** Tropfaufsatz aus Metall/Glas-Kombination, *** Volkswagen-Schließung (wird ohne Schlüssel geliefert), 2) gemessen bei P_1 = 10 bar, P_2 = 6,3 bar und 1 bar Druckabfall

☞ **Bestellbeispiel:** CL 345 **
Standardtyp

Kennzeichen der Optionen:
abschließbar . . . . . **-K**
abschließbar mit E 11-Schließung*** . . . . . **-KE11**
mit Schutzkorb . . . . . **-S**
mit Metallbehälter** und Sichtrohr . . . . . **-M**
mit Ablassautomatik . . . . . **-AM**
mit Ablassautomatik drucklos geschlossen (0 - 16 bar) . . . . **-AMNC**
mit elektrischer Niveauüberwachung (für Öler) . . . . . **-N**
abschließbar mit Schutzkorb und vorgeschaltetem,
abschließbaren Kugelhahn und Anfahrventil . . . . . **-Si**

Wartungseinheiten Serie Standard ab Seite 607

Pneumatik-,Hydraulik- & Kompressoren-Öl auf Seite 1048

FESTO Wartungsgeräte finden Sie in unserem Online-Shop

Big-Steckanschlüsse bis Ø 32 mm ab Seite 71

Alle Angaben verstehen sich als unverbindliche Richtwerte! Für nicht schriftlich bestätigte Datenauswahl übernehmen wir keine Haftung. Druckangaben beziehen sich, soweit nicht anders angegeben, auf Flüssigkeiten der Gruppe II bei +20°C.