TÜV-Ecksicherheitsventile (auch für Sattdampf) DN 10-25 (1-16 bar)

TÜV

Werkstoffe: Körper: Rotguss, Feder: Federstahl, Dichtung: FKM (Dampfventil: EPDM)
Temperaturbereich: -20°C bis max. +200°C (Dampfventil: -40°C bis max. +150°C)
Medien: Druckluft und andere ungiftige, nicht brennbare Gase (Dampfventil: auch Dampf)
Hinweis: Diese Ventile sind baumustergeprüft und können nur fest eingestellt geliefert werden.

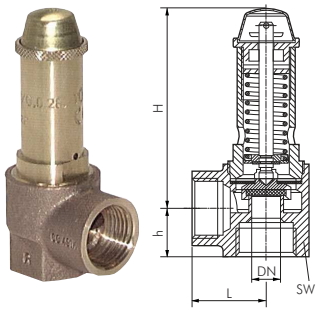

Typ	DN	Gewinde innen	Ansprechdruck*	Abblasleistung
für Druckluft und andere ungiftige, nicht brennbare Gase				
SVGI 12 10-**	10	G 1/2"	1 - 16 bar	31 - 278 m³/h
SVGI 34 13-**	13	G 3/4"	1 - 16 bar	53 - 470 m³/h
SVGI 10 16-**	16	G 1"	1 - 16 bar	80 - 713 m³/h
SVGI 114 18-**	18	G 1 1/4"	1 - 16 bar	102 - 902 m³/h
SVGI 112 22-**	22	G 1 1/2"	1 - 16 bar	152 - 1347 m³/h
SVGI 20 25-**	25	G 2"	1 - 16 bar	196 - 1740 m³/h
für Sattdampf/Dampfkessel nach TRD Gruppe 1 und Druckluft				
SVGI 12 10-** EP	10	G 1/2"	1 - 16 bar	25 - 50 kg/h
SVGI 34 13-** EP	13	G 3/4"	1 - 16 bar	42 - 85 kg/h
SVGI 10 16-** EP	16	G 1"	1 - 16 bar	64 - 129 kg/h
SVGI 114 18-** EP	18	G 1 1/4"	1 - 16 bar	81 - 163 kg/h
SVGI 112 22-** EP	22	G 1 1/2"	1 - 16 bar	121 - 243 kg/h
SVGI 20 25-** EP	25	G 2"	1 - 16 bar	157 - 314 kg/h

* Ansprechdruck für Sattdampf max. 3 bar ** Bitte gewünschten Ansprechdruck eintragen

Gewindegröße	G 1/2"	G 3/4"	G 1"	G 1 1/4"	G 1 1/2"	G 2"
h	17	18	22	25	28	34
H	70	70	80	100	140	155
SW	27	32	40	49	56	68
L	26	31	35	40	46	54

Bestellbeispiel: SVGI 12 10 - **
Standardtyp — gewünschter Ansprechdruck (zwischen 1 und 16 bar)

TÜV-Ecksicherheitsventile für Flüssigkeiten DN 10-25 (1-16 bar)

TÜV

Werkstoffe: Körper: Rotguss, Feder: Federstahl, Dichtung: NBR (Sondertyp für Kühlkreisläufe EPDM)
Temperaturbereich: -10°C bis max. +130°C (Flüssigkeit darf beim Abblasen nicht verdampfen)
Medien: Wasser und neutrale, ungiftige Flüssigkeiten, Kühlflüssigkeit bis 30% Glykol (Sondertyp für Kühlkreisläufe bis 100% Glykol)
Hinweis: Diese Ventile sind baumustergeprüft und können nur fest eingestellt geliefert werden.

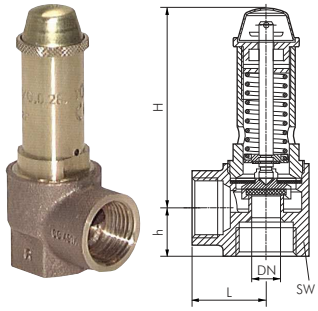

Typ Standard	Typ für Kühlkreis-läufe bis 100% Glykol	DN	Gewinde innen	Ansprechdruck	Abblasleistung (Wasser)
SVGW 12 10-**	SVGW 12 10-** GL	10	G 1/2"	1 - 16 bar	1,51 - 3,36 m³/h
SVGW 34 13-**	SVGW 34 13-** GL	13	G 3/4"	1 - 16 bar	2,55 - 8,22 m³/h
SVGW 10 16-**	SVGW 10 16-** GL	16	G 1"	1 - 16 bar	3,87 - 15,46 m³/h
SVGW 114 18-**	---	18	G 1 1/4"	1 - 16 bar	4,89 - 17,39 m³/h
SVGW 112 22-**	---	22	G 1 1/2"	1 - 16 bar	7,31 - 28,42 m³/h
SVGW 20 25-**	---	25	G 2"	1 - 16 bar	9,44 - 37,75 m³/h

** Bitte gewünschten Ansprechdruck eintragen

Gewindegröße	G 1/2"	G 3/4"	G 1"	G 1 1/4"	G 1 1/2"	G 2"
h	17	18	22	25	28	34
H	70	70	80	100	140	155
SW	27	32	40	49	56	68
L	26	31	35	40	46	54
Abblaseleistung bei 1 bar*	1,51	2,55	3,87	4,89	7,31	9,44
Abblaseleistung bei 2 bar*	2,14	3,61	5,47	6,92	10,33	13,35
Abblaseleistung bei 3 bar*	2,62	4,42	6,69	8,47	12,66	16,34
Abblaseleistung bei 4 bar*	3,02	5,10	7,73	9,78	14,62	18,87
Abblaseleistung bei 5 bar*	3,38	5,71	8,64	10,94	16,34	21,10
Abblaseleistung bei 6 bar*	3,70	6,25	9,47	11,98	17,90	23,11
Abblaseleistung bei 7 bar*	3,99	6,75	10,23	12,94	19,33	24,97
Abblaseleistung bei 8 bar*	4,27	7,22	10,93	13,84	20,67	26,69
Abblaseleistung bei 9 bar*	4,53	7,65	11,60	14,68	21,92	28,31
Abblaseleistung bei 10 bar*	4,77	8,07	12,22	15,47	23,11	29,84
Abblaseleistung bei 11 bar*	2,78	6,82	12,82	14,42	23,56	31,30
Abblaseleistung bei 12 bar*	2,91	7,12	13,39	15,06	24,61	32,69
Abblaseleistung bei 13 bar*	3,02	7,41	13,94	15,68	25,62	34,02
Abblaseleistung bei 14 bar*	3,14	7,69	14,46	16,27	26,58	35,31
Abblaseleistung bei 15 bar*	3,25	7,96	14,97	16,84	27,52	36,55
Abblaseleistung bei 16 bar*	3,36	8,22	15,46	17,39	28,42	37,75

* Wasser (m³/h) bei 10% Drucküberschreitung

Bestellbeispiel: SVGW 12 10 - **
Standardtyp — gewünschter Ansprechdruck (zwischen 1 und 16 bar)

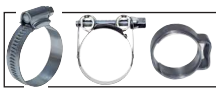
Schlauchschellen ab Seite 416

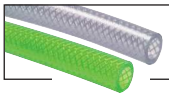
PVC-Gewebe-schläuche auf Seite 388

Gewindetüllen ab Seite 120

LOCTITE Flüssigdichtungen, Dichtringe & Bänder ab Seite 1010

Alle Angaben verstehen sich als unverbindliche Richtwerte! Für nicht schriftlich bestätigte Datenauswahl übernehmen wir keine Haftung. Druckangaben beziehen sich, soweit nicht anders angegeben, auf Flüssigkeiten der Gruppe II bei +20°C.