Messschläuche — M 16x1,5

Werkstoffe: Stahl verzinkt, Schlauch: Polyamid mit Gewebe
Temperaturbereich: -20°C bis max. +100°C
Medien: Hydrauliköle, Mineralöle
☞ **Optional:** für Inertgase (z.B. Stickstoff, Argon, ...) **-G**

Typ	Länge	Betriebs-druck
Messschläuche M 16x1,5 - M 16x1,5		
ME SL 1615/200	200	630 bar
ME SL 1615/400	400	630 bar
ME SL 1615/630	630	630 bar
ME SL 1615/1000	1000	630 bar
ME SL 1615/1500	1500	630 bar
ME SL 1615/2000	2000	630 bar
ME SL 1615/2500	2500	630 bar
ME SL 1615/3200	3200	630 bar
ME SL 1615/4000	4000	630 bar

☞ **Bestellbeispiel:** ME SL 1615/200 **

Standardtyp

Kennzeichen der Optionen:
für Inertgase . . . . . .**-G**

Adapter für Messanschlüsse & Manometer — M 16x1,5

Betriebsdruck: 630 bar

Typ	Bild	Gewinde G1 (Manometer)	Gewinde G2 (Messanschluss)	Schott-gewinde	Emax
zum Einschrauben in den Messschlauch					
ME MAAG 161514	1	G 1/4" (IG)	M 16x1,5 (AG)	M 16x1,5	12
ME MAAG 161512	1	G 1/2" (IG)	M 16x1,5 (AG)	M 16x1,5	15
ME MAAG 161514 NPT	1	NPT 1/4" (IG)	M 16x1,5 (AG)	M 16x1,5	12
zum Aufschrauben auf den Messanschluss					
ME MAIG 161514	2	G 1/4" (IG)	M 16x1,5 (IG)	---	---
ME MAIG 161512	2	G 1/2" (IG)	M 16x1,5 (IG)	---	---
ME MAIG 161514 NPT	2	NPT 1/4" (IG)	M 16x1,5 (IG)	---	---

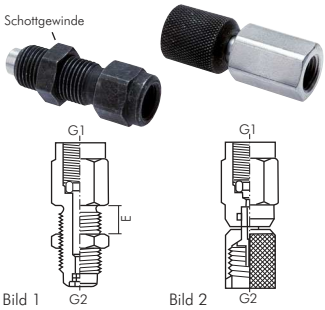

Messschlauchverbinder — M 16x1,5

Typ	Gewinde M1	Gewinde M2	Betriebs-druck
ME G 1615	M 16x1,5	M 16x1,5	630 bar
ME G 1621615	M 16x2	M 16x1,5	630 bar

Digital- und Feinmessmanometer ab Seite 666

Manometer-zubehör ab Seite 670

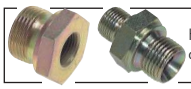
Hydraulikadapter ab Seite 202

Hydraulik-Ventile finden Sie in unserem Online-Shop

Schneidring-verschraubungen ab Seite 144

Schlauch-abschneider Seite 959

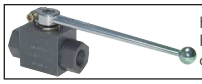
Hochdruck-Kugelhähne ab Seite 508

Pneumatik-,Hydraulik- & Kompressoren-Öl auf Seite 1048

Alle Angaben verstehen sich als unverbindliche Richtwerte! Für nicht schriftlich bestätigte Datenauswahl übernehmen wir keine Haftung. Druckangaben beziehen sich, soweit nicht anders angegeben, auf Flüssigkeiten der Gruppe II bei +20°C.