3/2- & 5/2-Wege Endschalter & Tasterventile

Werkstoffe: Körper und Schieber: Aluminium, Dichtungen: NBR
Temperaturbereich: -5°C bis max. +60°C
Betriebsdruck: 0 - 8 bar
Durchfluss: 800 l/min
Medien: geölte und ungeölte, gefilterte Druckluft

NEU

3/2-Wege Nocke

3/2-Wege Rollenhebel

5/2-Wege Nocke

5/2-Wege Rollenhebel

3/2-Wege & 5/2-Wege Endschalter — Baureihe VM

Typ	Betätigung	Gewinde	Symbol
3/2-Wege (NC/NO)			
M 322-S7	Nocke	G 1/4"	
M 322-S2	Rollenhebel	G 1/4"	
5/2-Wege			
M 522-S7	Nocke	G 1/4" (Abluft G 1/8")	
M 522-S2	Rollenhebel	G 1/4" (Abluft G 1/8")	

NEU

5/2-Wege Pilztaster

5/2-Wege Drucktaster

5/2-Wege Drehschalter

5/2-Wege Not-Aus-Taster

Körper 3/2-Wege Ventil

3/2-Wege & 5/2-Wege Tasterventile & Drehschalter (Ø 30,5) — Baureihe VM

Schalttafelbohrung: 30,5 mm

Typ	Betätigung	Farben	Gewinde	Symbol
3/2-Wege (NC/NO)				
M 322-S6-**	Pilztaster	● rot ● grün ● schwarz	G 1/4"	
M 322-S5-**	Drucktaster	● rot ● grün ● schwarz	G 1/4"	
M 322-S1	Drehschalter	● schwarz	G 1/4"	
M 322-S3	Not-Aus-Taster	● rot	G 1/4"	
5/2-Wege				
M 522-S6-ROT	Pilztaster	● rot	G 1/4" (Abluft G 1/8")	
M 522-S5-ROT	Drucktaster	● rot	G 1/4" (Abluft G 1/8")	
M 522-S1	Drehschalter	● schwarz	G 1/4" (Abluft G 1/8")	
M 522-S3	Not-Aus-Taster	● rot	G 1/4" (Abluft G 1/8")	

☞ **Bestellbeispiel:** M 322-S6- **

Standardtyp

Verfügbare Farben des Betätigers:
rot . . . . . .-ROT
grün . . . . . .-GRUN
schwarz . . . . . .-SCHWARZ

Rund-Blechlocher auf Seite 988

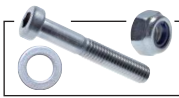
Schrauben, Muttern und Scheiben ab Seite 1126

Schalldämpfer ab Seite 790

Steckanschlüsse Ø 3 - 32 mm ab Seite 46

PU-, PA-, PTFE- und PE-Schläuche ab Seite 368

FESTO
Mechanische Ventile finden Sie in unserem Online-Shop

Alle Angaben verstehen sich als unverbindliche Richtwerte! Für nicht schriftlich bestätigte Datenauswahl übernehmen wir keine Haftung. Druckangaben beziehen sich, soweit nicht anders angegeben, auf Flüssigkeiten der Gruppe II bei +20°C.

Hauptabmessungen – 3/2-Wege & 5/2-Wege Endschalter — Baureihe VM

3/2-Wege Nockenventil

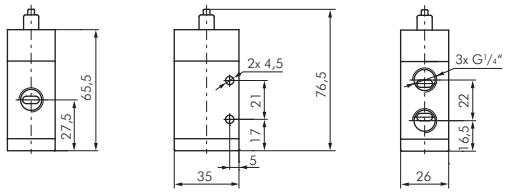

3/2-Wege Rollenhebelventil

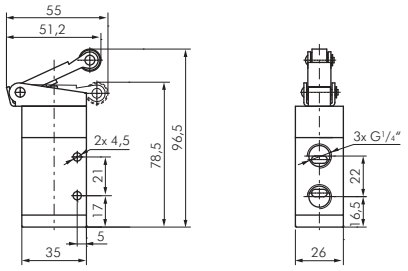

5/2-Wege Nockenventil

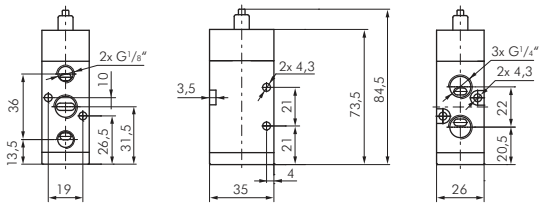

5/2-Wege Rollenhebelventil

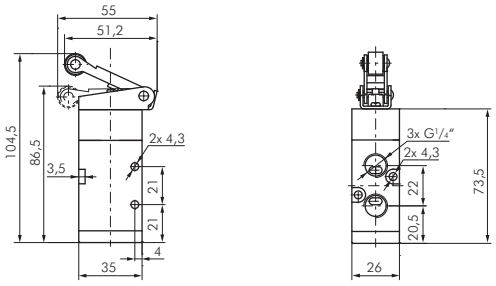

Hauptabmessungen – 3/2-Wege & 5/2-Wege Tasterventile & Drehschalter — Baureihe VM

3/2-Wege Pilztaster

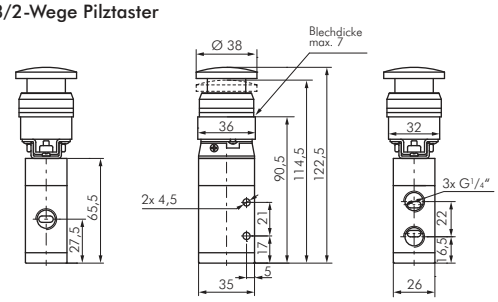

3/2-Wege Drucktaster

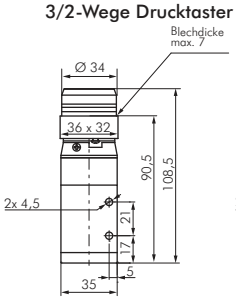

3/2-Wege Drehschalter

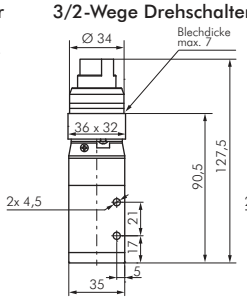

3/2-Wege Not-Aus-Taster

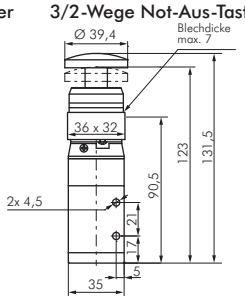

5/2-Wege Pilztaster

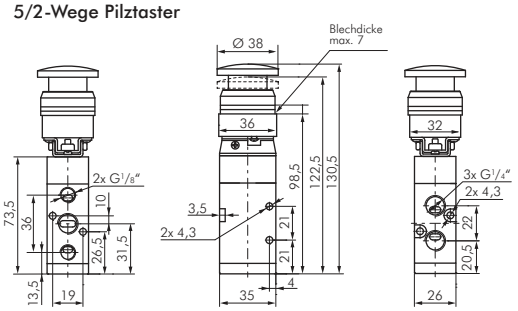

5/2-Wege Drucktaster

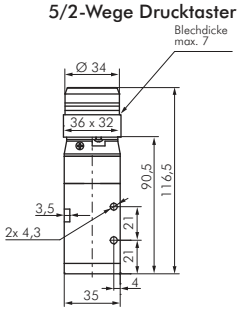

5/2-Wege Drehschalter

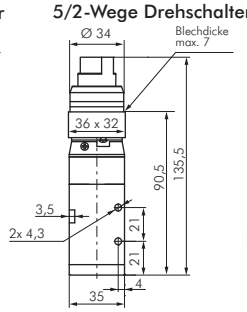

5/2-Wege Not-Aus-Taster

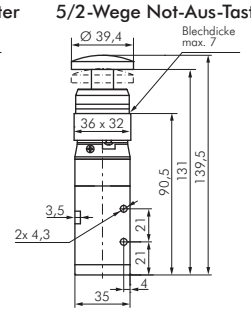

Wartungseinheiten
ab Seite 558

Sicherheitsventile
ab Seite 638

Druckschalter
ab Seite 685

FESTO
Schrägsitzventile finden Sie
in unserem Online-Shop

Alle Angaben verstehen sich als unverbindliche Richtwerte! Für nicht schriftlich bestätigte Datenauswahl übernehmen wir keine Haftung. Druckangaben beziehen sich, soweit nicht anders angegeben, auf Flüssigkeiten der Gruppe II bei +20°C.