3/2-Wege & 5/2-Wege Axial-Handhebelventile — Baureihe VL10 - VL40

Werkstoffe: Körper und Schieber: Aluminium, Dichtungen: NBR
Temperaturbereich: -5°C bis max. +60°C
Betriebsdruck: 0 - 8 bar
Medium: geölte und ungeölte, gefilterte Druckluft
Druckeingang: an jedem Anschluss möglich

Rund-Blechlocher auf Seite 988

3/2-Wege Axial-Handhebelventile — Baureihe VL

Typ	Baureihe	Gewinde	Durchfluss
mit Federrückstellung			
L 321-06 S	VL10	G 1/8"	500 l/min.
L 322-08 S	VL20	G 1/4"	800 l/min.
L 324-15 S	VL40	G 1/2"	2250 l/min.
mit Raste			
L 321-06	VL10	G 1/8"	500 l/min.
L 322-08	VL20	G 1/4"	800 l/min.
L 324-15	VL40	G 1/2"	2250 l/min.

5/2-Wege Axial-Handhebelventile — Baureihe VL

Typ	Baureihe	Gewinde	Durchfluss
mit Federrückstellung			
L 521-06 S	VL10	G 1/8"	500 l/min.
L 522-08 S	VL20	G 1/4" (Abluft G 1/8")	800 l/min.
L 524-15 S	VL40	G 1/2"	2250 l/min.
mit Raste			
L 521-06	VL10	G 1/8"	500 l/min.
L 522-08	VL20	G 1/4" (Abluft G 1/8")	800 l/min.
L 524-15	VL40	G 1/2"	2250 l/min.

Hauptabmessungen - 3/2-Wege & 5/2-Wege Axial-Handhebelventile — Baureihe VL10 - VL40

3/2-Wege Axial-Handhebelventile

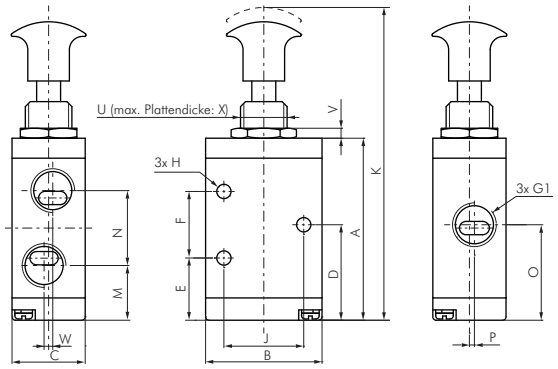

5/2-Wege Axial-Handhebelventile

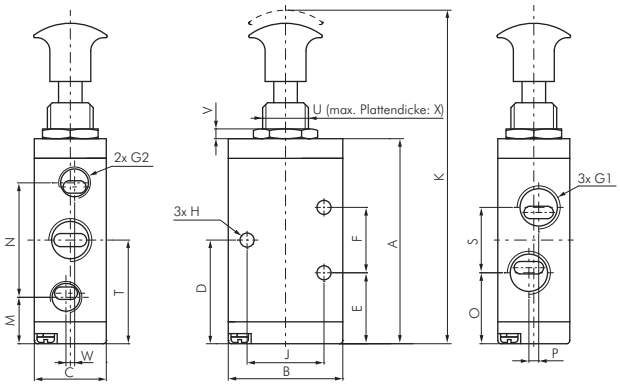

Typ	Baureihe	A	B	C	D	E	F	G1	G2	H	J	K	M	N	O	P	S	T	U	V	W	X
3/2-Wege Ventil																						
L 321-06 (S)	VL10	44,7	27	18	23,7	16,7	14	G 1/8"	---	3,1	19	85	14,7	16,0	23,7	1,0	---	---	M 14 x 1	3	2	8,0
L 322-08 (S)	VL20	54,7	35	22	28,7	18,7	20	G 1/4"	---	4,3	24	94	16,5	22,5	28,7	1,5	---	---	M 14 x 1	3	0	8,0
L 324-15 (S)	VL40	87,5	50	34	45,0	31,0	28	G 1/2"	---	5,5	36	141	29,3	31,5	45,0	2,0	---	---	M 22 x 1,5	5	0	9,5
5/2-Wege Ventil																						
L 521-06 (S)	VL10	55,7	27	18	28,2	21,2	14	G 1/8"	G 1/8"	3,3	19	96	14,2	28,0	20,2	3,0	16	28,2	M 14 x 1	3	2	8,0
L 522-08 (S)	VL20	62,7	35	22	31,7	21,7	20	G 1/4"	G 1/8"	4,3	24	102	14,2	35,0	21,7	3,0	20	31,7	M 14 x 1	3	0	8,0
L 524-15 (S)	VL40	111,5	50	34	57,0	43,0	28	G 1/2"	G 1/2"	5,5	36	165	25,5	63,0	39,0	4,0	36	57,0	M 22 x 1,5	5	0	9,5

Zylinder ab Seite 830

Schalldämpfer ab Seite 790

Steckanschlüsse Ø 3 - 32 mm ab Seite 46

PU-, PA-, PTFE- und PE-Schläuche ab Seite 368

Alle Angaben verstehen sich als unverbindliche Richtwerte! Für nicht schriftlich bestätigte Datenauswahl übernehmen wir keine Haftung. Druckangaben beziehen sich, soweit nicht anders angegeben, auf Flüssigkeiten der Gruppe II bei +20°C.