Nocke | Kunststoffrolle | Stahlrolle

Leerrücklaufrolle | Leerrücklaufrolle (Stahl)

3/2-Wege Endschalter G 1/4" — Baureihe YMV400

Werkstoffe: Körper: Aluminium, Schieber: POM, Dichtungen: NBR
Temperaturbereich: -10°C bis max. +60°C
Betriebsdruck: 0 - 8 bar
Nenndurchfluss: 700 l/min.
Medien: geölte und ungeölte, gefilterte Druckluft

Typ	Betätigung	Gewinde	Betätigungskraft	Symbol
YMV410 PU	Nocke	G 1/4"	35 N	
YMV410 1RP	Kunststoffrolle	G 1/4"	20 N	
YMV410 1RB	kugelgelagerte Stahlrolle	G 1/4"	20 N	
YMV410 2RP	Leerrücklaufrolle	G 1/4"	20 N	
YMV410 2RB	kugelgelagerte Stahl-Leerrücklaufrolle	G 1/4"	20 N	

Pilztaster | Not-Aus-Taster

Drucktaster | Drehschalter

3/2-Wege Tasterventile & Drehschalter G 1/4" (Ø 30,5) — Baureihe YMV400

Werkstoffe: Körper: Aluminium, Schieber: POM, Dichtungen: NBR
Temperaturbereich: -10°C bis max. +60°C
Betriebsdruck: 0 - 8 bar
Nenndurchfluss: 700 l/min.
Medien: geölte und ungeölte, gefilterte Druckluft
Schalttafelbohrung: 30,5 mm

TIPP — *Für den Schalttafeleinbau*

Typ	Betätigung	Farben	Gewinde	Symbol
YMV410 MS-**	Pilztaster	rot, grün, schwarz	G 1/4"	
YMV410 MT	Not-Aus-Taster	rot	G 1/4"	
YMV410 FP-**	Drucktaster	rot, grün, schwarz	G 1/4"	
YMV410 SL	Drehschalter	schwarz	G 1/4"	

Bestellbeispiel: YMV410 MS- **
Standardtyp

Verfügbare Farben des Betätigers:
rot . . . . . -ROT
grün . . . . . -GRUN
schwarz . . . . . -SCHWARZ

Hauptabmessungen - 3/2-Wege Endschalter & Tasterventile G 1/4" — Baureihe YMV400

Nockenventil

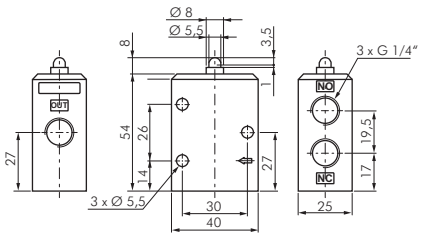

Rollenventil

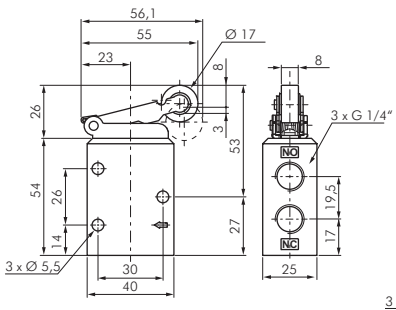

Leerrücklaufrollenventil

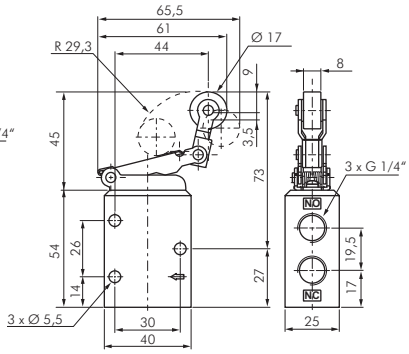

Pilztaster/Not-Aus-Tasterventil*

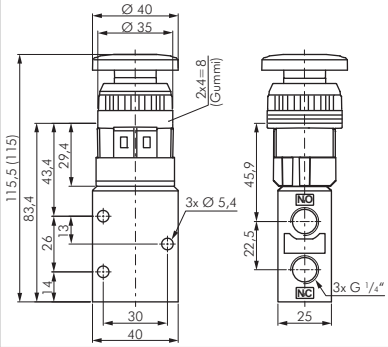

Drucktasterventil

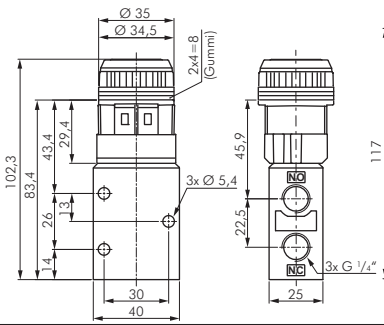

Drehschalterventil

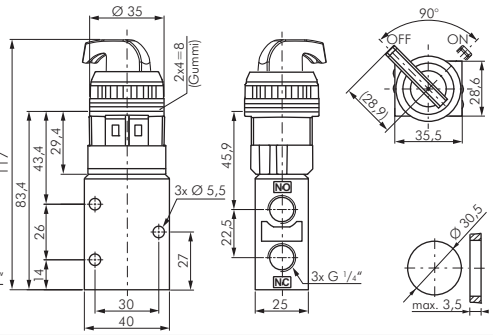

Alle Angaben verstehen sich als unverbindliche Richtwerte! Für nicht schriftlich bestätigte Datenauswahl übernehmen wir keine Haftung. Druckangaben beziehen sich, soweit nicht anders angegeben, auf Flüssigkeiten der Gruppe II bei +20°C.