5/2-Wege Endschalter G 1/4" — Baureihe RLV400

Werkstoffe: Körper und Schieber: Aluminium, Dichtungen: NBR
Temperaturbereich: -10°C bis max. +60°C
Betriebsdruck: 0 - 8 bar
Nenndurchfluss: 980 l/min.
Medien: geölte und ungeölte, gefilterte Druckluft

Typ	Betätigung	Gewinde	Betätigungskraft	Symbol
RLV410 PU	Nocke	G 1/4" (Abluft G 1/8")	35 N	
RLV410 1RP	Kunststoffrolle	G 1/4" (Abluft G 1/8")	15 N	
RLV410 1RB	kugelgelagerte Stahlrolle	G 1/4" (Abluft G 1/8")	15 N	

Nocke — Kunststoffrolle — Stahlrolle

5/2-Wege Tasterventile & Drehschalter G 1/4" (Ø 30,5) — Baureihe PMEV400

Werkstoffe: Körper und Schieber: Aluminium, Dichtungen: NBR
Temperaturbereich: -10°C bis max. +60°C
Betriebsdruck: 0 - 8 bar
Nenndurchfluss: 980 l/min.
Medien: geölte und ungeölte, gefilterte Druckluft
Schalttafelbohrung: 30,5 mm

TIPP — *Für den Schalttafeleinbau*

Typ	Betätigung	Farben	Gewinde	Symbol
PMEV410 MS-**	Pilztaster	rot, grün, schwarz	G 1/4" (Abluft G 1/8")	
PMEV410 FP-**	Drucktaster	rot, grün, schwarz	G 1/4" (Abluft G 1/8")	
PMEV410 SL	Drehschalter	schwarz	G 1/4" (Abluft G 1/8")	

Pilztaster — Drucktaster — Drehschalter

Bestellbeispiel: PMEV410MS- **

Standardtyp

Verfügbare Farben des Betätigers:
rot . . . . . -ROT
grün . . . . . -GRUN
schwarz . . . . . -SCHWARZ

Steckanschlüsse Ø 3 - 32 mm
ab Seite 46

Hauptabmessungen - 5/2-Wege Endschalter & Tasterventile G 1/4" — Baureihe RLV 400, PMEV 400

Nockenventil

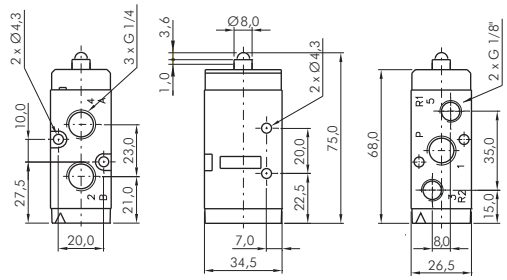

Rollenventil

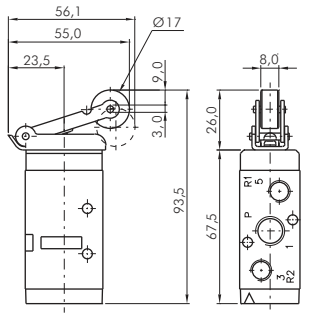

Pilztaster/Not-Aus-Tasterventil*

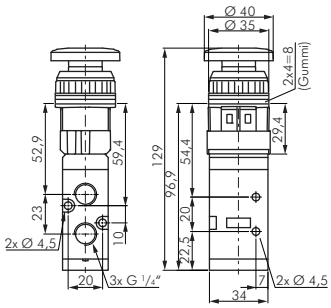

Drucktasterventil

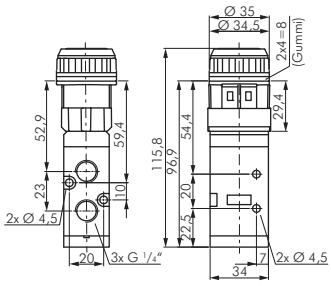

Drehschalterventil

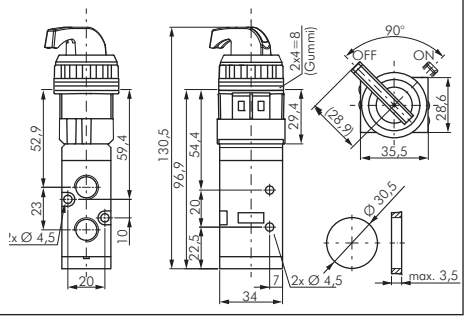

Endschalter, Taster und Handhebelventile Airtec ab Seite 761

Schalldämpfer ab Seite 790

PU-, PA-, PTFE- und PE-Schläuche ab Seite 368

Rund-Blechlocher auf Seite 988

Alle Angaben verstehen sich als unverbindliche Richtwerte! Für nicht schriftlich bestätigte Datenauswahl übernehmen wir keine Haftung. Druckangaben beziehen sich, soweit nicht anders angegeben, auf Flüssigkeiten der Gruppe II bei +20°C.