Airtec - Ventilterminals G 1/8" — Baureihe RE 46

Ventilbreite: 15,5 mm

Multipol

Temperaturbereich: -10°C bis max. +50°C
Medien: geölte und ungeölte, gefilterte Druckluft
Betriebsdruck: 3 - 8 bar (0 - 8 bar bei Fremdluftanschluss)
Steuerspannung: 24V= ±10%
Leistungsaufnahme: 1,3 W/Ventilmagnet
Schutzart (VDE 0470/EN 60529): IP 65 (nur in Verbindung mit geeignetem Anschlussstecker)
Ausführung: mit LED und Schutzbeschaltung
Funktion: Bis zu 20 Stationen lassen sich über ein Multipol-Anschlusskabel ansteuern. Jede Station verfügt über eine LED-Zustandsanzeige und Schutzbeschaltung. Das Terminal kann beliebig mit Ventilen der Baureihe KF 46 bestückt werden, wobei 2 x 3/2-Wege, 1 x 5/2-Wege und 1 x 5/3-Wege Ventile je nur eine Station belegen. Alle Anschlüsse sind von der Vorderseite zugänglich.
Die Druckluftversorgung (Anschluss 1) erfolgt für alle Ventile gemeinsam auf der Vorderseite. Die Entlüftung je Abluftkanal (3+5) erfolgt über je einen G 3/8"-Anschluss nach oben und einen zweiten stirnseitig (ist bei der Auslieferung durch Stopfen verschlossen). Die Entlüftung der Vorsteuermagnete (82+84) erfolgt über 2 Stk. G 1/8"-Anschlüsse nach oben. Die zusätzlichen stirnseitigen G 1/8"-Anschlüsse sind werksseitig durch Stopfen verschlossen. Eine Drucktrennung innerhalb des Terminals sowie eine beidseitige Zuführung der Druckluft ist möglich. Bei der Versorgung der Ventile mit Fremdluft beträgt der Druckbereich 0 bis 8 bar.

Vorteile:
- schneller und einfacher Anschluss, Einzelverdrahtung der Ventile entfällt bei Multipol- oder Busanschluss
- kompakte Bauform
- universell einsetzbar durch Baukastensystem
- LED-Zustandsanzeige und Schutzbeschaltung als Standard
- bis zu 20 Stationen (z. B. 40 x 3/2-Wege Ventile) über ein Multipol-Anschlusskabel ansteuerbar
- Schutzart IP 65
- Ventile können ohne Demontage des Terminals getauscht werden
- Je Station können wahlweise folgende Ventile angebaut werden:
  2 x 3/2-Wege Ventile
  1 x 5/2-Wege Ventil (monostabil)
  1 x 5/2-Wege Ventil (bistabil)
  1 x 5/3-Wege Ventil

Bestellen Sie Ihr komplettes Ventilterminal:

Bestellbeispiel: RE 46 - ** M1

Standardtyp

Anzahl der gewünschten Stationen:

4 Stationen	-4
6 Stationen	-6
bis 20 Stationen	-20
22 Stationen (nur Bus-Anschluss)	-22
24 Stationen (nur Bus-Anschluss)	-24

Kennzeichen der Optionen:

Multipolanschluss (25-pol. bis 12 Stationen, 44-pol. 14 - 20 Stationen)	-M 1
Profibus DP	-B1-1
AS-Interface (4,8 & 12 Stationen)	-AS3
CANopen	-B6-1
Profinet-RT/IRT	-B7-1
EtherCAT NEU	-B8-1

In obiger Bestellnummer sind enthalten:
- Anschlusstyp M1: pneumatische und elektrische Grundplatte
- Anschlusstyp P: pneumatische Grundplatte

Ventilbestückung: Die Ventile müssen separat bestellt werden. Sie werden entsprechend ihrer Funktion angeordnet. Hohe Bestellnummern (z. B. KF 46 534 HN) werden am Multipolanschluss, niedrige Bestellnummern (z. B. KF 46 310/2 RHN) vom ihm entfernt montiert. Verschlussplatten werden hinter den Ventilen vom Anschluss entfernt montiert. Das Ventilterminal wird komplett montiert und geprüft geliefert. Das Anschlusskabel gehört nicht zum Lieferumfang und muss separat bestellt werden (siehe Seite 775).

Magnetventile für den Aufbau auf Ventilterminals — Baureihe RE 46

Temperaturbereich: -10°C bis max. +50°C
Medien: geölte und ungeölte, gefilterte Druckluft
Betriebsdruck: 3 - 8 bar (0 - 8 bar bei Fremdluftanschluss)
Durchfluss: 3/2-Wege: NC: 430 l/min., NO: 630 l/min., 5/2-Wege: Luftfeder: 950 l/min., mechanische Feder: 810 l/min., Impulsventil: 950 l/min., 5/3-Wege: 680 l/min.
Steuerspannungen: 24V= ±10%
Leistungsaufnahme: 1,3 W/Ventilmagnet

Typ mit Kontaktbrücke

Typ	Funktion	Symbol
2 x 3/2-Wege		
KF 46 310/2 HN S12	2x 3/2-Wege (NC/NC)	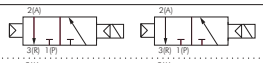
KF 46 312/2 HN S12	2x 3/2-Wege (NO/NO)	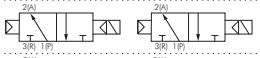
KF 46 314/2 HN S12	2x 3/2-Wege (NC/NO)	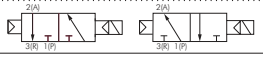
5/2-Wege		
KF 46 510 HN S12	5/2-Wege mit Luftfeder (monostabil)	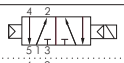
KF 46 511 HN S12	5/2-Wege mit mechanischer Feder (monostabil)	
KF 46 520 HN S12	5/2-Wege Impulsventil (bistabil)	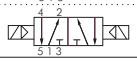
5/3-Wege		
KF 46 530 HN S12	5/3-Wege (Mittelstellung geschlossen)	
KF 46 533 HN S12	5/3-Wege (Mittelstellung entlüftet)	
KF 46 534 HN S12	5/3-Wege (Mittelstellung belüftet)	

FESTO
Ventilinseln finden Sie in unserem Online-Shop

FESTO
Drucksensoren finden Sie in unserem Online-Shop

Schläuche & Verschraubungen finden Sie in unserem Online-Shop
FESTO

Alle Angaben verstehen sich als unverbindliche Richtwerte! Für nicht schriftlich bestätigte Datenauswahl übernehmen wir keine Haftung. Druckangaben beziehen sich, soweit nicht anders angegeben, auf Flüssigkeiten der Gruppe II bei +20°C.

Zubehör für den Aufbau auf Ventilterminals — Baureihe RE 46

Typ	Beschreibung
RE 16-V-EP	Verschlussplatte für freie Ventilstationen
RE 46-B-01	Befestigungsfüße für Flanschmontage
RE 19-DT	Drucktrennung für 2 Druckbereiche
RE 46-RSV	Staudruck-Rückschlagventil für Entlüftung
KAB DSUB25 3	Multipol-Anschlusskabel (D-Sub 25-polig) 4 bis 12 Stationen, 3 mtr
KAB DSUB25 5	Multipol-Anschlusskabel (D-Sub 25-polig) 4 bis 12 Stationen, 5 mtr
KAB DSUB25 10	Multipol-Anschlusskabel (D-Sub 25-polig) 4 bis 12 Stationen, 10 mtr
BCL 50-44	Multipol-Anschlusskabel (44-polig) 14 bis 20 Stationen, 5 mtr
BCL 100-44	Multipol-Anschlusskabel (44-polig) 14 bis 20 Stationen, 10 mtr

Hauptabmessungen - Airtec-Ventilterminals G 1/8" — Baureihe RE 46

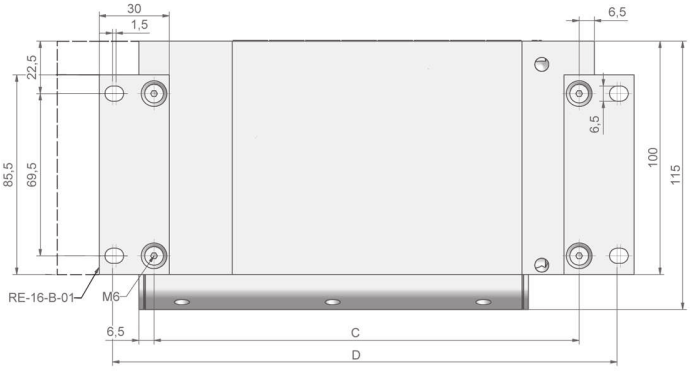

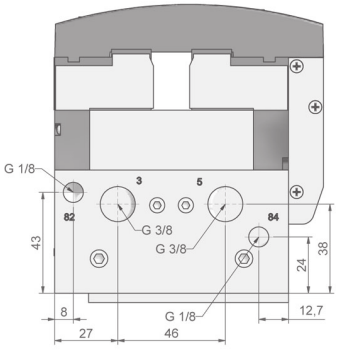

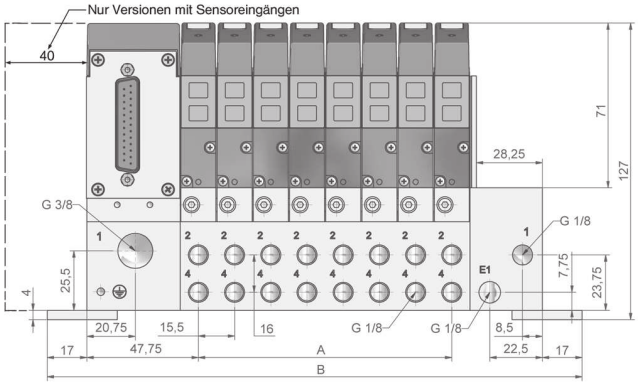

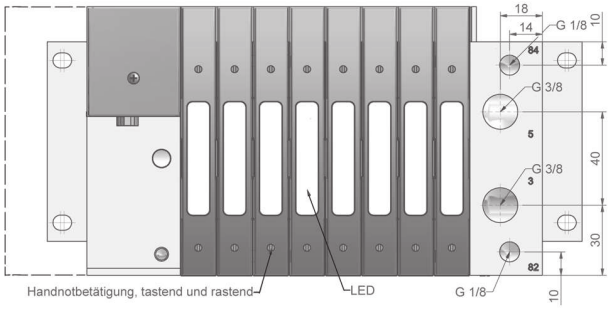

Typ	A	B	C	D
RE 46-4	46,5	167	120	154
RE 46-6	77,5	198	151	185
RE 46-8	108,5	229	182	216
RE 46-10	139,5	260	213	247
RE 46-12	170,5	291	244	278
RE 46-14	201,5	322	275	309
RE 46-16	232,5	353	306	340
RE 46-18	263,5	384	337	371
RE 46-20	294,5	415	368	402
RE 46-22	325,5	446	399	433
RE 46-24	356,5	477	430	464

Alle Angaben verstehen sich als unverbindliche Richtwerte! Für nicht schriftlich bestätigte Datenauswahl übernehmen wir keine Haftung. Druckangaben beziehen sich, soweit nicht anders angegeben, auf Flüssigkeiten der Gruppe II bei +20°C.