Hydraulik-Druckbegrenzungsventile

Besonders preiswert!

Druckbegrenzungsventile für Rohrleitungseinbau — *bis 150 l/min*

Verwendung: Die Ventile dienen zur Begrenzung eines Systemdruckes und eignen sich sowohl für Überdruckabsicherung als auch für kontinuierlichen Betrieb.
Werkstoffe: Ventilgehäuse: Aluminium, Einschraubventil: Stahl verzinkt, Dichtung: NBR
Temperaturbereich: -20 bis max. +80°C
Medien: Hydrauliköle auf Mineralölbasis

Nenndurchfluss 30 l/min

Nenndurchfluss 80 l/min

Nenndurchfluss 150 l/min

Typ	Gewinde	Druckstufe	Symbol
direktgesteuert, Nenndurchfluss 30 l/min			
DBV38P50Q30	G 3/8"	50 bar	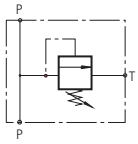
DBV38P100Q30	G 3/8"	100 bar	
DBV38P210Q30	G 3/8"	210 bar	
DBV38P350Q30	G 3/8"	350 bar	
DBV12P50Q30	G 1/2"	50 bar	
DBV12P100Q30	G 1/2"	100 bar	
DBV12P210Q30	G 1/2"	210 bar	
DBV12P350Q30	G 1/2"	350 bar	
direktgesteuert, Nenndurchfluss 80 l/min			
DBV12P50Q80	G 1/2"	50 bar	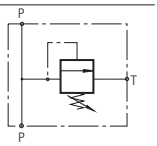
DBV12P100Q80	G 1/2"	100 bar	
DBV12P250Q80	G 1/2"	250 bar	
DBV34P50Q80	G 3/4"	50 bar	
DBV34P100Q80	G 3/4"	100 bar	
DBV34P250Q80	G 3/4"	250 bar	
vorgesteuert, Nenndurchfluss 150 l/min			
DBV12P70Q150	G 1/2"	70 bar	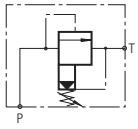
DBV12P105Q150	G 1/2"	105 bar	
DBV12P210Q150	G 1/2"	210 bar	
DBV12P350Q150	G 1/2"	350 bar	
DBV34P70Q150	G 3/4"	70 bar	
DBV34P105Q150	G 3/4"	105 bar	
DBV34P210Q150	G 3/4"	210 bar	
DBV34P350Q150	G 3/4"	350 bar	
DBV10P210Q150	G 1"	210 bar	
DBV10P350Q150	G 1"	350 bar	

Hauptabmessungen – Druckbegrenzungsventile für Rohrleitungseinbau

Ventilkennlinien finden Sie in den Artikeldetails unserem Online-Shop.

Nenndurchfluss 30 l/min

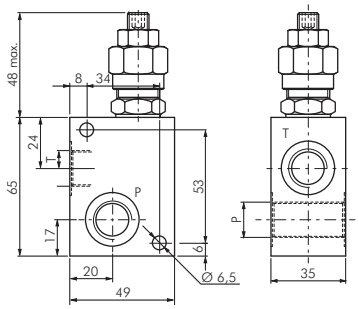

Nenndurchfluss 80 l/min

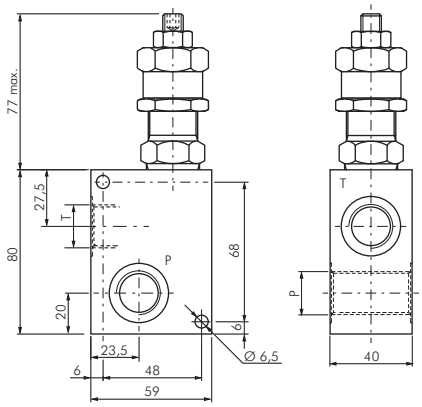

Nenndurchfluss 150 l/min

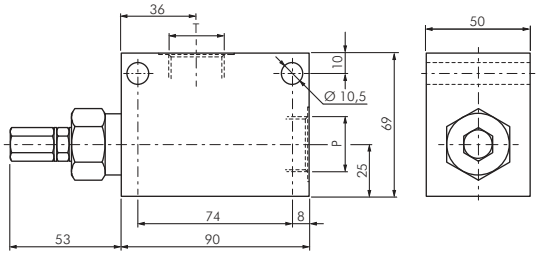

HYDAC
Einschraubventile finden Sie in unserem Online-Shop

Nahtlose Präzisions-Hydraulikrohre ab Seite 411

Schneidring-verschraubungen ab Seite 144

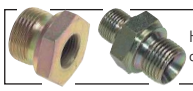
Hydraulikadapter ab Seite 202

Verteilerleisten bis 315 bar auf Seite 249

Alle Angaben verstehen sich als unverbindliche Richtwerte! Für nicht schriftlich bestätigte Datenauswahl übernehmen wir keine Haftung. Druckangaben beziehen sich, soweit nicht anders angegeben, auf Flüssigkeiten der Gruppe II bei +20°C.

AIR-COM
PNEUMATYKA-AUTOMATYKA