Druckbegrenzungsventile für Rohrleitungseinbau — bis 250 l/min

Rexroth
Bosch Group

Beschreibung: Die Ventile dienen zur Begrenzung eines Systemdruckes und eignen sich sowohl für Überdruckabsicherung als auch für kontinuierlichen Betrieb
Werkstoffe: Ventilgehäuse und Einschraubventil: Stahl, Handrad: Kunststoff, Dichtung: NBR
Temperaturbereich: -30°C bis max. +80° C
Medien: Hydrauliköl auf Mineralölbasis

Typ Bosch-Rexroth	Gewinde	Druckstufe
Nenndurchfluss 50 l/min		
DBDH6G1X/25	G 1/4"	25 bar
DBDH6G1X/50	G 1/4"	50 bar
DBDH6G1X/100	G 1/4"	100 bar
DBDH6G1X/200	G 1/4"	200 bar
DBDH6G1X/315	G 1/4"	315 bar
DBDH6G1X/400	G 1/4"	400 bar
Nenndurchfluss 120 l/min		
DBDH10G1X/25	G 1/2"	25 bar
DBDH10G1X/50	G 1/2"	50 bar
DBDH10G1X/100	G 1/2"	100 bar
DBDH10G1X/200	G 1/2"	200 bar
DBDH10G1X/315	G 1/2"	315 bar
DBDH10G1X/400	G 1/2"	400 bar
Nenndurchfluss 250 l/min		
DBDH20G1X/25	G 1"	25 bar
DBDH20G1X/50	G 1"	50 bar
DBDH20G1X/100	G 1"	100 bar

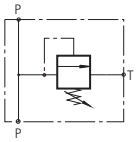

Hauptabmessungen - Druckbegrenzungsventile

Ventilkennlinien finden Sie in den Artikeldetails unserem Online-Shop.

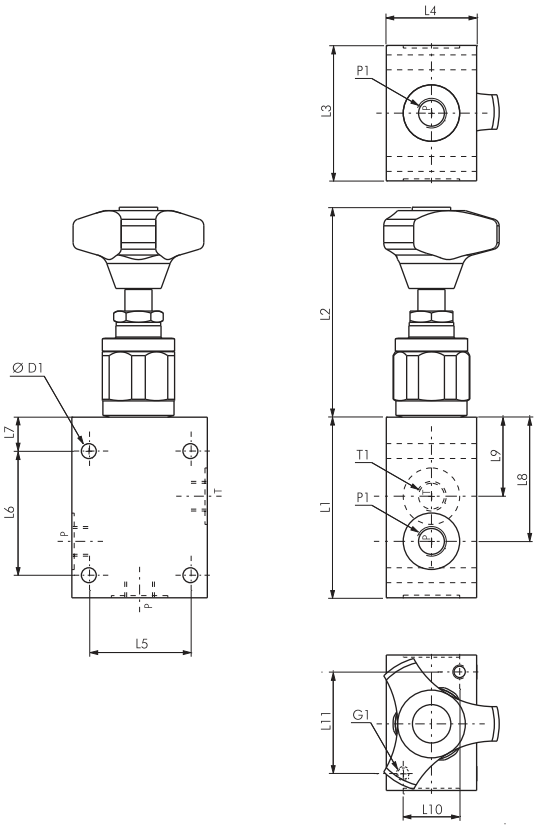

Nenndurchfluss	L1	L2	L3	L4	L5	L6	L7	L8	L9	L10	L11	G1	D1	P1	T1
50 l/min	80	94	60	40	45	55	15	55	35	25	45	M6	6,6	G 1/4"	G 1/4"
120 l/min	100	90	80	60	60	70	20	69	41	40	60	M8	9,0	G 1/2"	G 1/2"
250 l/min	135	88	100	70	70	100	20	85	54	50	70	M8	9,0	G 1"	G 1"

Plattenwärmetauscher finden Sie in unserem Online-Shop HYDAC

Hydraulik-Pumpen und Pumpenträger finden Sie in unserem Online-Shop HYDAC

Hydraulik-Ventile finden Sie in unserem Online-Shop HYDAC

Hydraulik-Filter finden Sie in unserem Online-Shop HYDAC

Alle Angaben verstehen sich als unverbindliche Richtwerte! Für nicht schriftlich bestätigte Datenauswahl übernehmen wir keine Haftung. Druckangaben beziehen sich, soweit nicht anders angegeben, auf Flüssigkeiten der Gruppe II bei +20°C.