Kompaktzylinder SQ

Zylinder-schaltertyp

D

ab Seite 886

Kompaktzylinder, doppeltwirkend — *SQ (Eco-Line)*

Werkstoffe: Körper: Aluminium eloxiert, Kolbenstange: Stahl hartverchromt, Dichtung: NBR
Temperaturbereich: -10°C bis max. +60°C
Betriebsdruck: max. 10 bar
Ausführung: mit Magnetkolben

Vorteile:
- besonders preiswert
- Zylinderschalter von verschiedenen Seiten montierbar
- Haupteinbaumaße identisch mit SMC Serie CQ2

Ø 16 - 25 mm

Kolben Ø **12 mm**	Kolben Ø **16 mm**	Kolben Ø **20 mm**	Kolben Ø **25 mm**	Kolben Ø **32 mm**	Kolben Ø **40 mm**	Hub
SQ 12/5 SZ	SQ 16/5 SZ	SQ 20/5 SZ	SQ 25/5 SZ	SQ 32/5 SZ	SQ 40/5 SZ	5
SQ 12/10 SZ	SQ 16/10 SZ	SQ 20/10 SZ	SQ 25/10 SZ	SQ 32/10 SZ	SQ 40/10 SZ	10
SQ 12/15 SZ	SQ 16/15 SZ	SQ 20/15 SZ	SQ 25/15 SZ	SQ 32/15 SZ	SQ 40/15 SZ	15
SQ 12/20 SZ	SQ 16/20 SZ	SQ 20/20 SZ	SQ 25/20 SZ	SQ 32/20 SZ	SQ 40/20 SZ	20
SQ 12/25 SZ	SQ 16/25 SZ	SQ 20/25 SZ	SQ 25/25 SZ	SQ 32/25 SZ	SQ 40/25 SZ	25
SQ 12/30 SZ	SQ 16/30 SZ	SQ 20/30 SZ	SQ 25/30 SZ	SQ 32/30 SZ	SQ 40/30 SZ	30
---	---	SQ 20/35 SZ	SQ 25/35 SZ	SQ 32/35 SZ	SQ 40/35 SZ	35
---	---	SQ 20/40 SZ	SQ 25/40 SZ	SQ 32/40 SZ	SQ 40/40 SZ	40
---	---	SQ 20/45 SZ	SQ 25/45 SZ	SQ 32/45 SZ	SQ 40/45 SZ	45
---	---	SQ 20/50 SZ	SQ 25/50 SZ	SQ 32/50 SZ	SQ 40/50 SZ	50
---	---	---	---	SQ 32/60 SZ	SQ 40/60 SZ	60
---	---	---	---	SQ 32/70 SZ	SQ 40/70 SZ	70
---	---	---	---	SQ 32/75 SZ	SQ 40/75 SZ	75
---	---	---	---	SQ 32/80 SZ	SQ 40/80 SZ	80
---	---	---	---	SQ 32/90 SZ	SQ 40/90 SZ	90
---	---	---	---	SQ 32/100 SZ	SQ 40/100 SZ	100
Reparatursätze						
SQ 12 REP	SQ 16 REP	SQ 20 REP	SQ 25 REP	SQ 32 REP	SQ 40 REP	

Ø 32 - 100 mm

Kolben Ø **50 mm**	Kolben Ø **63 mm**	Kolben Ø **80 mm**	Kolben Ø **100 mm**	Hub
SQ 50/5 SZ	SQ 63/5 SZ	SQ 80/5 SZ	SQ 100/5 SZ	5
SQ 50/10 SZ	SQ 63/10 SZ	SQ 80/10 SZ	SQ 100/10 SZ	10
SQ 50/15 SZ	SQ 63/15 SZ	SQ 80/15 SZ	SQ 100/15 SZ	15
SQ 50/20 SZ	SQ 63/20 SZ	SQ 80/20 SZ	SQ 100/20 SZ	20
SQ 50/25 SZ	SQ 63/25 SZ	SQ 80/25 SZ	SQ 100/25 SZ	25
SQ 50/30 SZ	SQ 63/30 SZ	SQ 80/30 SZ	SQ 100/30 SZ	30
SQ 50/35 SZ	SQ 63/35 SZ	SQ 80/35 SZ	SQ 100/35 SZ	35
SQ 50/40 SZ	SQ 63/40 SZ	SQ 80/40 SZ	SQ 100/40 SZ	40
SQ 50/45 SZ	SQ 63/45 SZ	SQ 80/45 SZ	SQ 100/45 SZ	45
SQ 50/50 SZ	SQ 63/50 SZ	SQ 80/50 SZ	SQ 100/50 SZ	50
SQ 50/60 SZ	SQ 63/60 SZ	SQ 80/60 SZ	SQ 100/60 SZ	60
SQ 50/70 SZ	SQ 63/70 SZ	SQ 80/70 SZ	SQ 100/70 SZ	70
SQ 50/75 SZ	SQ 63/75 SZ	SQ 80/75 SZ	SQ 100/75 SZ	75
SQ 50/80 SZ	SQ 63/80 SZ	SQ 80/80 SZ	SQ 100/80 SZ	80
SQ 50/90 SZ	SQ 63/90 SZ	SQ 80/90 SZ	SQ 100/90 SZ	90
SQ 50/100 SZ	SQ 63/100 SZ	SQ 80/100 SZ	SQ 100/100 SZ	100
Reparatursätze				
SQ 50 REP	SQ 63 REP	SQ 80 REP	SQ 100 REP	

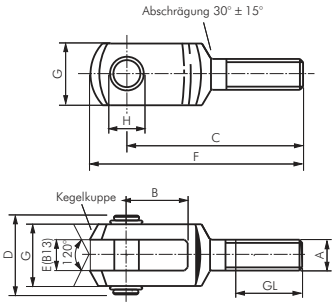

Gabelköpfe (Außengewinde) mit Bolzen — *für Kompaktzylinder SQ*

Typ **Stahl verzinkt**	A	B	C	D	E	F	G	H	GL	für Kolben Ø
GAKA M6	M 6	12	37	17	6	44	12	6	15	25
GAKA M8	M 8	16	47	22	8	57	16	8	20	32 & 40
GAKA M10	M 10	20	57	27	10	69	20	10	25	50 & 63
GAKA M16 NEU	M 16	32	89	42	16	108	32	16	40	80
GAKA M20 NEU	M 20	40	109	50	20	134	40	20	50	100

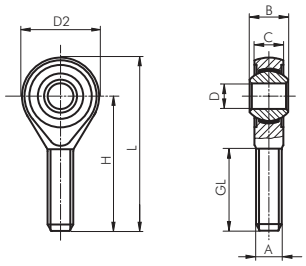

Gelenkköpfe (Außengewinde) — *für Kompaktzylinder SQ*

Werkstoffe: Typ Stahl verzinkt: Gehäuse: Stahl verzinkt, Lagerung: Messing/PTFE, Innenring: 100Cr6
Typ Edelstahl: Gehäuse: 1.4301, Lagerung: 1.4301/PTFE, Innenring: 1.4021

Typ **Stahl verzinkt**	Typ **Edelstahl** (Rost frei)	A	B	C	D	D2	H	L	GL	für Kolben Ø
SGSA M3*	---	M 3	6	4,5	3	14	26	33	15	12
SGSA M4	---	M 4	7	5,25	4	14	30	37	19	16
SGSA M5	SGSA M5 ES	M 5	8	6,0	5	18	33	42	19	20
SGSA M6	SGSA M6 ES	M 6	9	6,75	6	20	36	46	21	25
SGSA M8	SGSA M8 ES	M 8	12	9,0	8	24	42	54	25	32 & 40
SGSA M10	SGSA M10 ES	M 10	14	10,5	10	28	48	62	28	50 & 63
SGSA M16 NEU	SGSA M16 ES NEU	M 16	21	15,0	16	42	66	87	37	80
SGSA M20 NEU	SGSA M20 ES NEU	M 20	25	19,0	20	50	78	103	45	100

* Lagerung: Bronze, über Schmiernippel nachschmierbar

Alle Angaben verstehen sich als unverbindliche Richtwerte! Für nicht schriftlich bestätigte Datenauswahl übernehmen wir keine Haftung. Druckangaben beziehen sich, soweit nicht anders angegeben, auf Flüssigkeiten der Gruppe II bei +20°C.

Hauptabmessungen – Kompaktzylinder — SQ (Eco-Line)

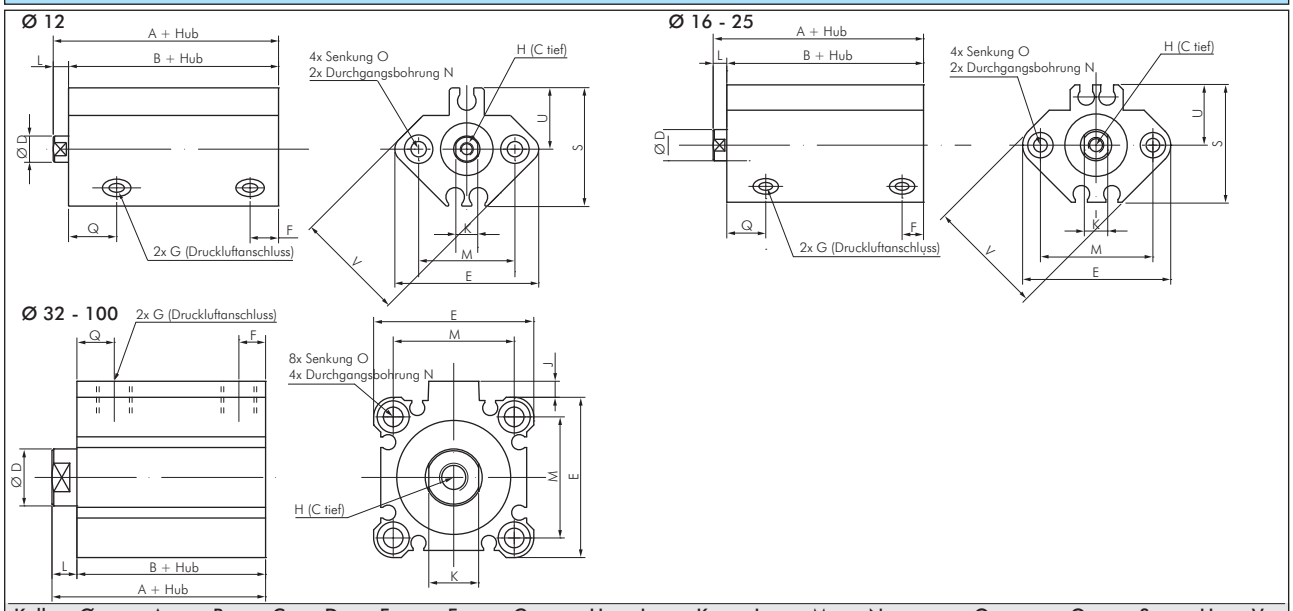

Kolben Ø	A	B	C	D	E	F	G	H	J	K	L	M	N	O	Q	S	U	V
12 mm	31,5	28,0	6	6	33	6,5	M 5	M 3	---	5	3,5	22	3,5	6,5 (3,5 tief)	11,0	27,5	14	25
16 mm	34,0	30,5	8	8	38	5,5	M 5	M 4	---	6	3,5	28	3,5	6,5 (3,5 tief)	10,0	29,5	15	29
20 mm	36,0	31,5	7	10	47	5,5	M 5	M 5	---	8	4,5	36	5,5	9 (7 tief)	10,5	35,5	18	36
25 mm	37,5	32,5	12	12	52	5,5	M 5	M 6	---	10	5,0	40	5,5	9 (7 tief)	11,0	40,5	21	40
32 mm	40,0	33,0	13	16	45	7,5	G 1/8"	M 8	4,5	14	7,0	34	5,5	9 (7 tief)	10,5	---	---	---
40 mm	46,5	39,5	13	16	52	8,0	G 1/8"	M 8	5,0	14	7,0	40	5,5	9 (7 tief)	11,0	---	---	---
50 mm	48,5	40,5	15	20	64	10,5	G 1/4"	M 10	7,0	17	8,0	50	6,6	11 (8 tief)	10,5	---	---	---
63 mm	54,0	46,0	15	20	77	10,5	G 1/4"	M 10	7,0	17	8,0	60	9,0	14 (10,5 tief)	15,0	---	---	---
80 mm	63,5	53,5	21	25	98	12,5	G 3/8"	M 16	6,0	22	10,0	77	11,0	17,5 (13,5 tief)	16,0	---	---	---
100 mm	75,0	63,0	27	30	117	13,0	G 3/8"	M 20	6,5	27	12,0	94	11,0	17,5 (13,5 tief)	23,0	---	---	---

Universal-Zylinderschalter – C-Nut, T-Nut (5 mm) & Rundzylinder — Typ D

M 8-Stecker

Werkstoffe: Körper: Kunststoff, Schraube: Metall
Anschlussleitung: PUR-Kabel (Reed-Schalter: PVC-Kabel)
Schutzart: IP 67
Temperaturbereich: -10°C bis max. +70°C
Hinweis: Der Näherungsschalter mit Leuchtdiode wird zur berührungslosen Stellungsanzeige von Zylindern mit Magnetkolben eingesetzt. Die Befestigung erfolgt durch Einschieben in die Nut des Zylinders und Arretierung durch den Gewindestift.
Verwendung: Universeller Einsatz für Zylinder mit durchgehender C-Nut, durchgehender und nicht durchgehender T-Nut (5 mm) und mit optionalem Spannband auch Rundzylinder Ø 8 - 63 mm.

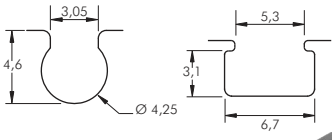

Vorteile:
- Kein Befestigungsmaterial notwendig für Zylinder mit C-Nut & T-Nut (5 mm).
- Ein Schalter passend für viele Produkte der meisten asiatischen Fabrikate (z.B. SMC).
- Mit beiliegendem Adapter passend für viele Produkte der meisten europäischen Fabrikate (z.B. Festo).
- Mit optionalem Spannband für Rundzylinder einsetzbar.

Typ	Betriebs-spannung	Schaltung	max. Schaltstrom/Leistung	Anschlussleitung
2-Leiter-Reed-Sensor, rote LED				
ZSD 12	5-120V AC/DC	Schließer	100 mA/10 W	3 mtr., 2 x 0,18 mm²
2-Leiter Solid-State Sensor, rote LED				
ZSD 22	10-28V DC	Schließer	50 mA/1,4 W	3 mtr., 2 x 0,1 mm²
ZSD 22-M8	10-28V DC	Schließer	50 mA/1,4 W	0,15 mtr., 2 x 0,1 mm² mit M 8-Stecker (3-polig)
vollelektronischer Sensor (verpolungssicher), grüne LED				
ZSD 33	5-30V DC	Schließer (PNP)	200 mA/6 W	3 mtr., 3 x 0,1 mm²
ZSD 33-M8	5-30V DC	Schließer (PNP)	200 mA/6 W	0,15 mtr., 3 x 0,1 mm² mit M 8-Stecker (3-polig)

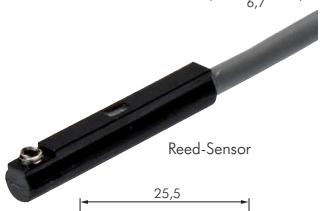
Reed-Sensor

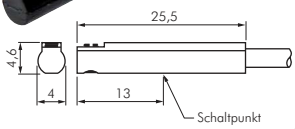

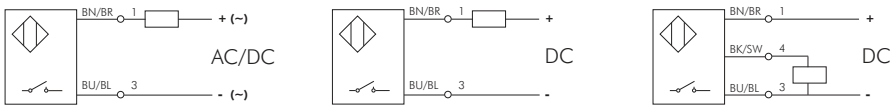

2-Leiter-Reed-Sensor — 2-Leiter Solid State Sensor — vollelektronischer Sensor

Solid-State Sensor & vollelektronischer Sensor

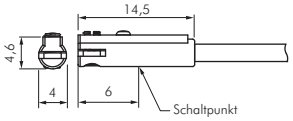

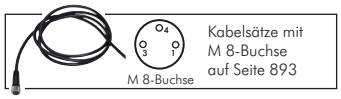

Kabelsätze mit M 8-Buchse auf Seite 893

Alle Angaben verstehen sich als unverbindliche Richtwerte! Für nicht schriftlich bestätigte Datenauswahl übernehmen wir keine Haftung. Druckangaben beziehen sich, soweit nicht anders angegeben, auf Flüssigkeiten der Gruppe II bei +20°C.