Einfachwirkende Einschraubzylinder

Werkstoffe: Körper: Messing vernickelt, Kolbenstange: Edelstahl, Dichtung: NBR
Temperaturbereich: -20°C bis max. +80°C
Betriebsdruck: 2 bis 7 bar

Kolben Ø 6 mm	Kolben Ø 10 mm	Kolben Ø 16 mm	Federkraft eingefahren	Federkraft ausgefahren	Hub
mit Gewinde auf Kolbenstange					
HA 6/5	HA 10/5	HA 16/5	1,5 N	4 N	5
HA 6/10	HA 10/10	HA 16/10	2,5 N	6 N	10
HA 6/15	HA 10/15	HA 16/15	4,5 N	11 N	15
ohne Gewinde auf Kolbenstange					
HB 6/5	HB 10/5	HB 16/5	1,5 N	4 N	5
HB 6/10	HB 10/10	HB 16/10	2,5 N	6 N	10
HB 6/15	HB 10/15	HB 16/15	4,5 N	11 N	15

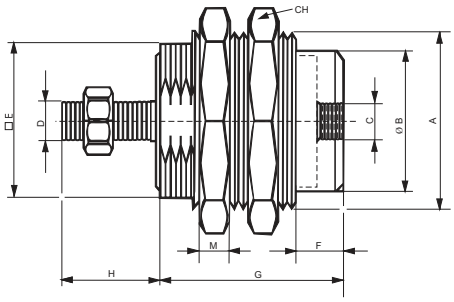

Kolben Ø	A	B	C	D	E	F	G (bei Hub) 5 mm	10 mm	15 mm	H	M	CH
6	M 10 x 1	8,5	M 5	M 3	9	5	18,5	25,5	32,5	9,0	3	14
10	M 15 x 1,5	13,0	M 5	M 4	14	5	20,5	27,0	34,0	11,5	4	19
16	M 22 x 1,5	19,0	M 5	M 5	20	6	23,5	29,5	36,0	14,0	5	27

Flexokupplungen für Einschraubzylinder

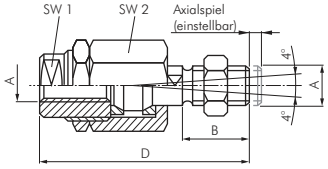

Typ Stahl verzinkt	A	B	D	SW 1	SW 2	Radialspiel
FK M 5	M 5	12	39	7	13	0,5

RWA-Zylinder, doppeltwirkend mit Verriegelung

Mit mechanischer Verriegelung in beiden Endlagen!

Werkstoffe: Körper: Aluminium eloxiert, Schwenklager und Außenschraube: Stahl verzinkt
Temperaturbereich: max. +100°C
Betriebsdruck: bis 30 bar
Verwendung: Zur Betätigung von RWA-Anlagen wie Dachklappen, Lichtkuppeln, Dachflächenfenster, Lamellen, Klapp-, Kipp- und Drehflügelfenstern.
Besonderheit: Die Zylinder sind mit mechanischer Verriegelung in beiden Endlagen ausgestattet. Somit bleibt die jeweilige Position auch bei Ausfall der Druckluft erhalten. Die Verriegelung kann durch Handnotbetötigung auch ohne Druckluft aufgehoben werden.

Krafttabelle

Betriebsdruck (bar)	6	10	15	20	25	30
Druckkraft (N) ca.	361	602	903	1204	1505	1806

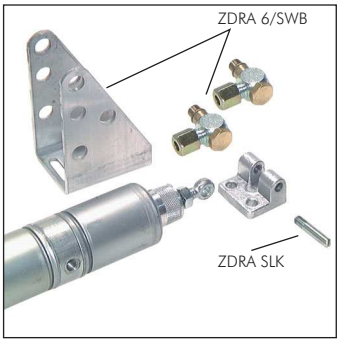

Typ	Anschluss	Hub
Zylinder		
ZDRA 6/300	M 8	300
ZDRA 6/400	M 8	400
ZDRA 6/500	M 8	500
ZDRA 6/800	M 8	800
ZDRA 6/1000	M 8	1000
Schwenkbefestigung mit Winkelverschraubung M 8		
ZDRA 6/SWB	für 6 mm Rohr	---
Schwenklager für Kolbenstange		
ZDRA SLK	---	---

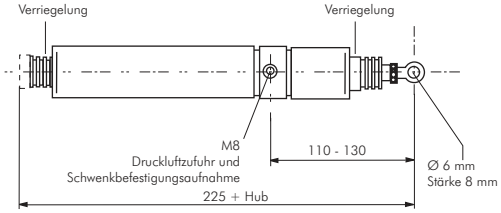

Maße finden Sie in unserem **Online-Shop!**

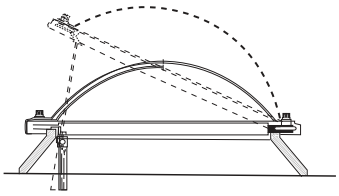

8

Alle Angaben verstehen sich als unverbindliche Richtwerte! Für nicht schriftlich bestätigte Datenauswahl übernehmen wir keine Haftung. Druckangaben beziehen sich, soweit nicht anders angegeben, auf Flüssigkeiten der Gruppe II bei +20°C.