Führungszylinder ZDFM

Zylinder-schaltertyp
D
A
ab Seite 884

Kompaktzylinder mit Führung — *ZDFM*

Werkstoffe: Körper und Platte: Aluminium eloxiert, Führungsstangen: Stahl hart verchromt, Kolbenstange: Stahl hart verchromt, Kolben: Aluminium mit Magneteinlage, Dichtung: NBR/PUR
Temperaturbereich: -20°C bis max. +80°C
Betriebsdruck: max. 10 bar
Ausführung: mit Magnetkolben

Vorteile:
- ideal zum Aufnehmen großer seitlicher Lasten
- zahlreiche Befestigungsmöglichkeiten

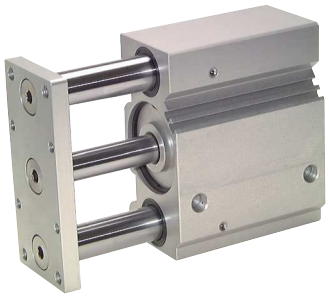

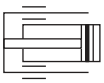

Kolben Ø 16 mm	Kolben Ø 20 mm	Kolben Ø 25 mm	Kolben Ø 32 mm	Kolben Ø 40 mm	Hub
Führung durch selbstschmierende Gleitlager					
ZDFM 16/10 G	---	---	---	---	10
ZDFM 16/20 G	ZDFM 20/20 G	ZDFM 25/20 G	---	---	20
---	---	ZDFM 25/25 G	ZDFM 32/25 G	ZDFM 40/25 G	25
ZDFM 16/30 G	ZDFM 20/30 G	ZDFM 25/30 G	---	---	30
ZDFM 16/40 G	ZDFM 20/40 G	ZDFM 25/40 G	---	---	40
ZDFM 16/50 G	ZDFM 20/50 G	ZDFM 25/50 G	ZDFM 32/50 G	ZDFM 40/50 G	50
ZDFM 16/75 G	ZDFM 20/75 G	ZDFM 25/75 G	ZDFM 32/75 G	ZDFM 40/75 G	75
---	ZDFM 20/100 G	ZDFM 25/100 G	ZDFM 32/100 G	ZDFM 40/100 G	100
---	ZDFM 20/150 G	ZDFM 25/150 G	ZDFM 32/150 G	ZDFM 40/150 G	150
---	ZDFM 20/200 G	ZDFM 25/200 G	ZDFM 32/200 G	ZDFM 40/200 G	200
Führung durch Kugelbuchsen					
ZDFM 16/10 K	---	---	---	---	10
ZDFM 16/20 K	ZDFM 20/20 K	ZDFM 25/20 K	---	---	20
---	---	ZDFM 25/25 K	ZDFM 32/25 K	ZDFM 40/25 K	25
ZDFM 16/30 K	ZDFM 20/30 K	ZDFM 25/30 K	---	---	30
ZDFM 16/40 K	ZDFM 20/40 K	ZDFM 25/40 K	---	---	40
ZDFM 16/50 K	ZDFM 20/50 K	ZDFM 25/50 K	ZDFM 32/50 K	ZDFM 40/50 K	50
---	ZDFM 20/75 K	ZDFM 25/75 K	ZDFM 32/75 K	ZDFM 40/75 K	75
---	ZDFM 20/100 K	ZDFM 25/100 K	ZDFM 32/100 K	ZDFM 40/100 K	100
---	ZDFM 20/150 K	ZDFM 25/150 K	ZDFM 32/150 K	ZDFM 40/150 K	150
---	ZDFM 20/200 K	ZDFM 25/200 K	ZDFM 32/200 K	ZDFM 40/200 K	200
Reparatursätze					
ZDFM 16 REP	ZDFM 20 REP	ZDFM 25 REP	ZDFM 32 REP	ZDFM 40 REP	

Kolben Ø 50 mm	Kolben Ø 63 mm	Kolben Ø 80 mm	Kolben Ø 100 mm	Hub
Führung durch selbstschmierende Gleitlager				
ZDFM 50/25 G	ZDFM 63/25 G	ZDFM 80/25 G	ZDFM 100/25 G	25
ZDFM 50/50 G	ZDFM 63/50 G	ZDFM 80/50 G	ZDFM 100/50 G	50
ZDFM 50/75 G	ZDFM 63/75 G	ZDFM 80/75 G	ZDFM 100/75 G	75
ZDFM 50/100 G	ZDFM 63/100 G	ZDFM 80/100 G	ZDFM 100/100 G	100
ZDFM 50/150 G	ZDFM 63/150 G	ZDFM 80/150 G	ZDFM 100/150 G	150
ZDFM 50/200 G	ZDFM 63/200 G	ZDFM 80/200 G	ZDFM 100/200 G	200
Führung durch Kugelbuchsen				
ZDFM 50/25 K	ZDFM 63/25 K	ZDFM 80/25 K	ZDFM 100/25 K	25
ZDFM 50/50 K	ZDFM 63/50 K	ZDFM 80/50 K	ZDFM 100/50 K	50
ZDFM 50/75 K	ZDFM 63/75 K	ZDFM 80/75 K	ZDFM 100/75 K	75
ZDFM 50/100 K	ZDFM 63/100 K	ZDFM 80/100 K	ZDFM 100/100 K	100
ZDFM 50/150 K	ZDFM 63/150 K	ZDFM 80/150 K	ZDFM 100/150 K	150
ZDFM 50/200 K	ZDFM 63/200 K	ZDFM 80/200 K	ZDFM 100/200 K	200
Reparatursätze				
ZDFM 50 REP	ZDFM 63 REP	ZDFM 80 REP	ZDFM 100 REP	

Zulässige Seitenkraft – Kompaktzylinder mit Führung — *ZDFM*

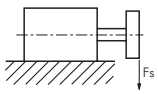

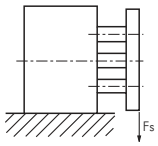

Kolben Ø	Führung	Hub 10 mm	20 mm	25 mm	30 mm	40 mm	50 mm	75 mm	100 mm	150 mm	200 mm
16 mm	Gleitführung	35 N	29 N	---	26 N	23 N	20 N	16 N	---	---	---
	Kugelbuchse	29 N	31 N	---	25 N	38 N	34 N	---	---	---	---
20 mm	Gleitführung	---	52 N	---	45 N	39 N	35 N	58 N	49 N	38 N	31 N
	Kugelbuchse	---	56 N	---	48 N	74 N	70 N	54 N	50 N	27 N	32 N
25 mm	Gleitführung	---	71 N	67 N	62 N	58 N	48 N	78 N	66 N	50 N	41 N
	Kugelbuchse	---	72 N	68 N	61 N	77 N	73 N	60 N	52 N	37 N	30 N
32 mm	Gleitführung	---	---	197 N	---	---	168 N	138 N	109 N	78 N	65 N
	Kugelbuchse	---	---	89 N	---	---	60 N	276 N	217 N	138 N	110 N
40 mm	Gleitführung	---	---	197 N	---	---	168 N	138 N	109 N	78 N	65 N
	Kugelbuchse	---	---	89 N	---	---	60 N	276 N	217 N	138 N	110 N
50 mm	Gleitführung	---	---	295 N	---	---	256 N	216 N	177 N	125 N	103 N
	Kugelbuchse	---	---	138 N	---	---	89 N	393 N	314 N	184 N	148 N
63 mm	Gleitführung	---	---	295 N	---	---	256 N	216 N	177 N	125 N	103 N
	Kugelbuchse	---	---	138 N	---	---	89 N	393 N	314 N	184 N	148 N
80 mm	Gleitführung	---	---	354 N	---	---	305 N	256 N	207 N	153 N	128 N
	Kugelbuchse	---	---	236 N	---	---	158 N	864 N	687 N	413 N	335 N
100 mm	Gleitführung	---	---	540 N	---	---	471 N	413 N	344 N	254 N	213 N
	Kugelbuchse	---	---	471 N	---	---	314 N	1374 N	1074 N	629 N	511 N

Alle Angaben verstehen sich als unverbindliche Richtwerte! Für nicht schriftlich bestätigte Datenauswahl übernehmen wir keine Haftung. Druckangaben beziehen sich, soweit nicht anders angegeben, auf Flüssigkeiten der Gruppe II bei +20°C.

AIR-COM
PNEUMATYKA-AUTOMATYKA

Hauptabmessungen – Kompaktzylinder mit Führung

ZDFM

Ø 16 - 25

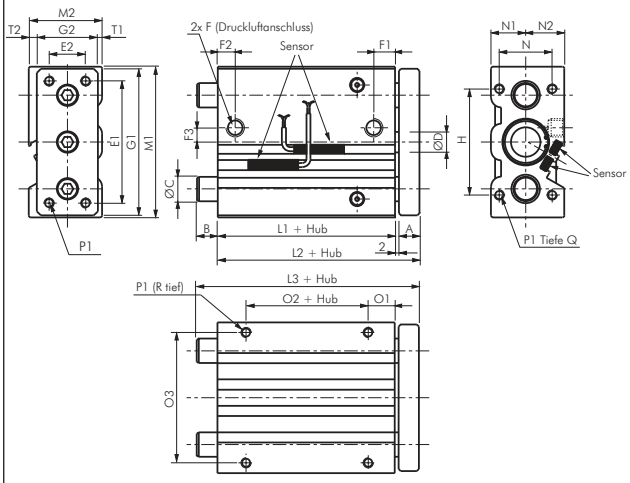

Ø 32 - 100

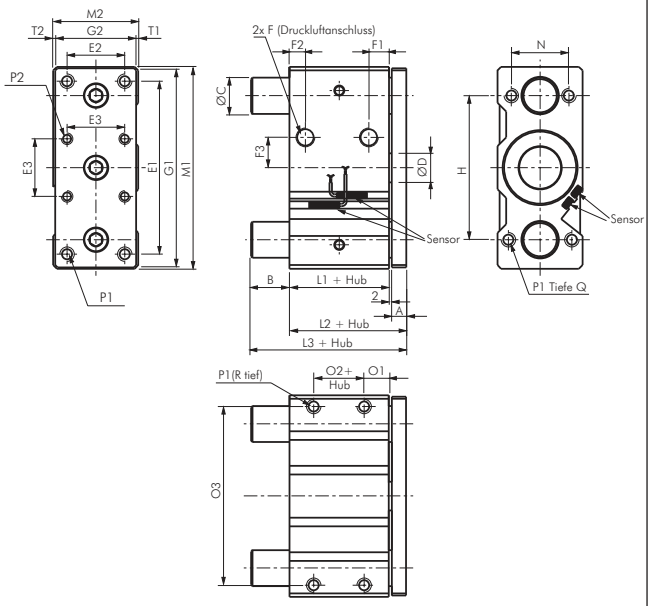

Kolben Ø	A	B*	B**	C	D	E1	E2	E3	F	F1	F2	F3	G1	G2	H	H1	L1	L2	L3*	L3**
16 mm	10	0,0	26,5	10	8	52	16	---	M 5	11,0	8,0	6	62	25	42	40	33,0	45,0	45,0	71,5
20 mm	10	0,0	27,5	12	10	60	18	---	G 1/8"	10,5	8,5	7	72	29	52	46	37,0	49,0	49,0	76,5
25 mm	10	0,0	30,0	16	12	70	26	---	G 1/8"	11,5	9,0	8	86	38	62	56	37,5	49,5	49,5	79,5
32 mm	10	24,0	24,0	20	16	96	30	32,5	G 1/8"	12,5	9,0	15	112	48	80	---	37,5	49,5	73,5	73,5
40 mm	10	17,5	17,5	20	16	106	30	38,0	G 1/8"	14,0	10,0	21	122	48	90	---	44,0	56,0	73,5	73,5
50 mm	12	25,0	25,0	25	20	120	40	46,5	G 1/4"	14,0	11,0	27	138	56	100	---	44,0	58,0	83,0	83,0
63 mm	12	20,0	20,0	25	20	130	50	56,5	G 1/4"	16,5	13,5	33	148	69	110	---	49,0	63,0	83,0	83,0
80 mm	16	18,5	18,5	28	25	160	60	72,0	G 3/8"	19,0	15,5	37	185	88	140	---	56,5	74,5	93,0	93,0
100 mm	16	21,0	21,0	36	30	190	80	89,0	G 3/8"	23,0	19,0	40	221	108	170	---	66,0	84,0	105,0	105,0

Kolben Ø	M1	M2	N	N1	N2	O1	O2	O3	P1	P2	Q	R	T1	T2
16 mm	64	33	22	15	18	13	7	54	M 5	---	13	8,0	2,5	5,5
20 mm	74	36	26	17	19	13	10	64	M 5	---	13	8,0	2,0	4,0
25 mm	88	42	32	21	21	14	10	76	M 6	---	15	9,0	2,0	2,0
32 mm	114	51	38	---	---	16	5	100	M 8	M 6	20	11,0	---	---
40 mm	124	51	38	---	---	17	10	110	M 8	M 6	20	11,0	---	---
50 mm	139	59	44	---	---	17	10	124	M 10	M 8	25	12,5	---	---
63 mm	150	72	44	---	---	19	10	132	M 10	M 8	25	15,0	---	---
80 mm	188	92	56	---	---	21	15	166	M 12	M 10	30	18,0	---	---
100 mm	224	112	62	---	---	25	15	200	M 14	M 10	35	21,0	---	---

* Hub bis 50, ** Hub>50

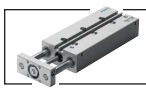
FESTO
Führungszylinder finden Sie in unserem Online-Shop

Magnetventile YPC ab Seite 728

PU-, PA-, PTFE- und PE-Schläuche ab Seite 368

Drosselrückschlagventile ab Seite 794

Alle Angaben verstehen sich als unverbindliche Richtwerte! Für nicht schriftlich bestätigte Datenauswahl übernehmen wir keine Haftung. Druckangaben beziehen sich, soweit nicht anders angegeben, auf Flüssigkeiten der Gruppe II bei +20°C.