Kompaktschlitten ELS

Zylinder-schaltertyp

D

ab Seite 886

Kompaktschlitten mit Kugelführung — *ELS*

Werkstoffe: Körper und Platte: Aluminium eloxiert, Kolbenstangen: Edelstahl, Kolben: Aluminium mit Magneteinlage, Dichtungen: NBR
Temperaturbereich: -10°C bis max. +60°C
Betriebsdruck: 1,5 - 7 bar
Kolbengeschwindigkeit: 50 - 500 mm/s
Ausführung: mit Magnetkolben
Optional: Hubbegrenzung Ausfahrseite **-AS***, Hubbegrenzung Einfahrseite **-AT***, Hubbegrenzung auf beiden Seiten **-A***, Stoßdämpfer Ausfahrseite **-BS***, Stoßdämpfer Einfahrseite **-BT***, Stoßdämpfer auf beiden Seiten **-B***

Vorteile:
- hohe Steifigkeit
- zahlreiche Befestigungsmöglichkeiten
- Positionierbohrungen zur wiederholgenauen Werkstückmontage
- Haupteinbaumaße identisch mit SMC Serie MXS

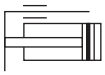

Kolben Ø 6 mm NEU	Kolben Ø 8 mm	Kolben Ø 12 mm	Kolben Ø 16 mm	Kolben Ø 20 mm	Kolben Ø 25 mm NEU	Hub
ELS 6/10	ELS 8/10	ELS 12/10	ELS 16/10	ELS 20/10	ELS 25/10	10
ELS 6/20	ELS 8/20	ELS 12/20	ELS 16/20	ELS 20/20	ELS 25/20	20
ELS 6/30	ELS 8/30	ELS 12/30	ELS 16/30	ELS 20/30	ELS 25/30	30
ELS 6/40	ELS 8/40	ELS 12/40	ELS 16/40	ELS 20/40	ELS 25/40	40
ELS 6/50	ELS 8/50	ELS 12/50	ELS 16/50	ELS 20/50	ELS 25/50	50
---	---	ELS 12/75	ELS 16/75	ELS 20/75	ELS 25/75	75
---	---	---	ELS 16/100	ELS 20/100	ELS 25/100	100
---	---	---	ELS 16/125	ELS 20/125	ELS 25/125	125
Reparatursätze						
ELS 6 REP	ELS 8 REP	ELS 12 REP	ELS 16 REP	ELS 20 REP	ELS 25 REP	

* Die Hubbegrenzungen/Stoßdämpfer werden lose beigelegt.

M 8-Stecker

Universal-Zylinderschalter - C-Nut, T-Nut (5 mm) & Rundzylinder — *Typ D*

Werkstoffe: Körper: Kunststoff, Schraube: Metall
Anschlussleitung: PUR-Kabel (Reed-Schalter: PVC-Kabel)
Schutzart: IP 67
Temperaturbereich: -10°C bis max. +70°C
Hinweis: Der Näherungsschalter mit Leuchtdiode wird zur berührungslosen Stellungsanzeige von Zylindern mit Magnetkolben eingesetzt. Die Befestigung erfolgt durch Einschieben in die Nut des Zylinders und Arretierung durch den Gewindestift.
Verwendung: Universeller Einsatz für Zylinder mit durchgehender C-Nut, durchgehender und nicht durchgehender T-Nut (5 mm) und mit optionalem Spannband auch Rundzylinder Ø 8 - 63 mm.

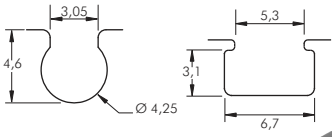

Vorteile:
- Kein Befestigungsmaterial notwendig für Zylinder mit C-Nut & T-Nut (5 mm).
- Ein Schalter passend für viele Produkte der meisten asiatischen Fabrikate (z.B. SMC).
- Mit beiliegendem Adapter passend für viele Produkte der meisten europäischen Fabrikate (z.B. Festo).
- Mit optionalem Spannband für Rundzylinder einsetzbar.

Reed-Sensor

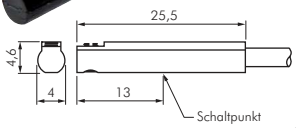

Typ	Betriebs-spannung	Schaltung	max. Schaltstrom/Leistung	Anschlussleitung
2-Leiter-Reed-Sensor, rote LED				
ZSD 12	5-120V AC/DC	Schließer	100 mA/10 W	3 mtr., 2 x 0,18 mm²
2-Leiter Solid-State Sensor, rote LED				
ZSD 22	10-28V DC	Schließer	50 mA/1,4 W	3 mtr., 2 x 0,1 mm²
ZSD 22-M8	10-28V DC	Schließer	50 mA/1,4 W	0,15 mtr., 2 x 0,1 mm² mit M 8-Stecker (3-polig)
vollelektronischer Sensor (verpolungssicher), grüne LED				
ZSD 33	5-30V DC	Schließer (PNP)	200 mA/6 W	3 mtr., 3 x 0,1 mm²
ZSD 33-M8	5-30V DC	Schließer (PNP)	200 mA/6 W	0,15 mtr., 3 x 0,1 mm² mit M 8-Stecker (3-polig)

Solid-State Sensor & vollelektronischer Sensor

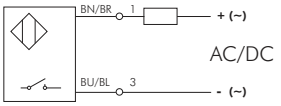

2-Leiter-Reed-Sensor

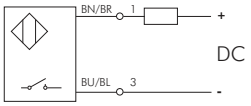

2-Leiter Solid State Sensor

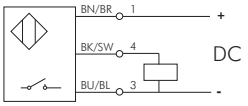

vollelektronischer Sensor

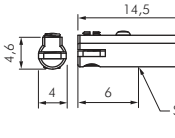

Kabelsätze mit M 8-Buchse auf Seite 893

FESTO
Minischlitten finden Sie in unserem Online-Shop

FESTO
Verschraubungen finden Sie in unserem Online-Shop

Steckanschlüsse Ø 3 - 32 mm ab Seite 46

Alle Angaben verstehen sich als unverbindliche Richtwerte! Für nicht schriftlich bestätigte Datenauswahl übernehmen wir keine Haftung. Druckangaben beziehen sich, soweit nicht anders angegeben, auf Flüssigkeiten der Gruppe II bei +20°C.

AIR-COM
PNEUMATYKA-AUTOMATYKA

Hauptabmessungen – Kompaktschlitten

ELS

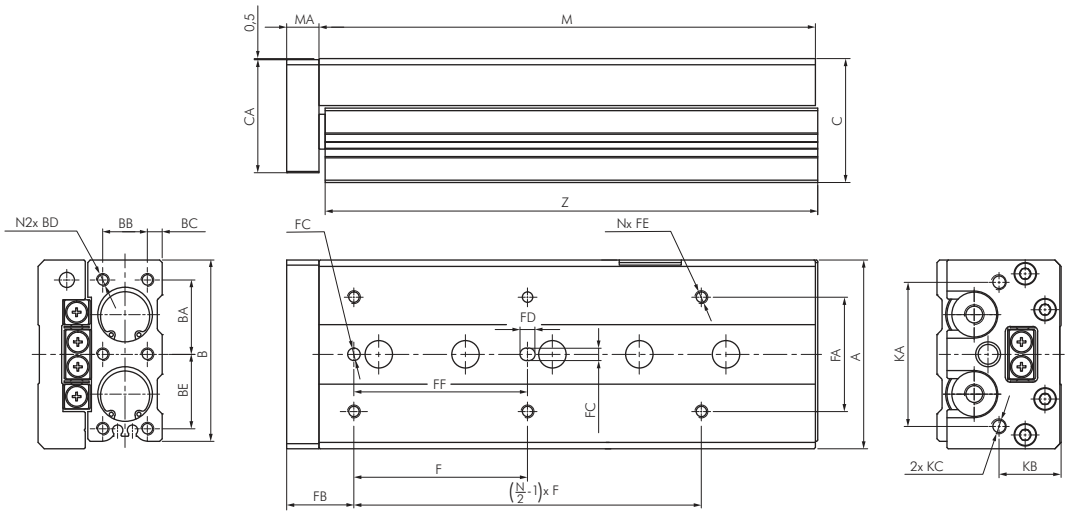

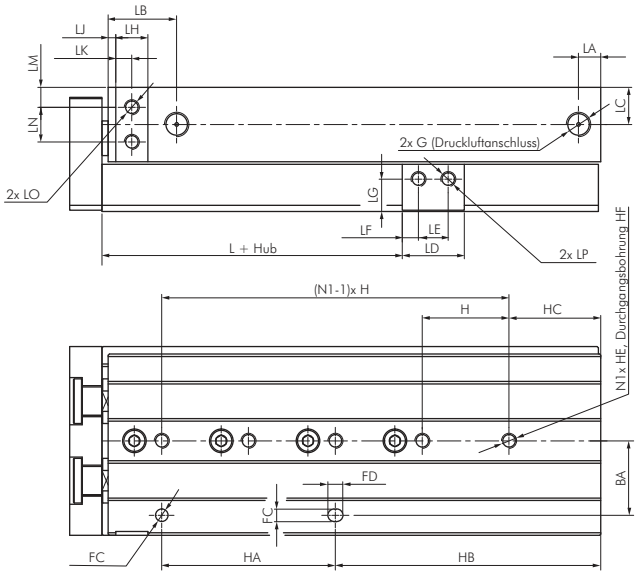

Ø 6 Hub	10 mm	20 mm	30 mm	40 mm	50 mm
F/FF	20	30	20	28	38
H	25	35	20	30	24
HA	20	20	20	30	48
HB	11	21	31	43	41
HC	6	6	11	13	17
M	42	52	62	84	100
N	4x	4x	6x	6x	6x
N1	2x	2x	3x	3x	4x
Z	41,5	51,5	61,5	83,5	99,5

Ø 8 Hub	10 mm	20 mm	30 mm	40 mm	50 mm
F/FF	25	25	40	50	38
H	28	30	20	28	23
HA	20	30	20	28	46
HB	17	12	33	43	43
HC	9	12	13	15	20
M	49	54	65	83	101
N	4x	4x	4x	4x	6x
N1	2x	2x	3x	3x	4x
Z	48,5	53,5	64,5	82,5	100,5

Ø 12 Hub	10-30 mm	20 mm	40 mm	50 mm	75 mm
F/FF	35	35	50	35	55
H	40	40	25	36	36
HA	40	40	25	36	72
HB	15	15	42	51	61
HC	15	15	17	15	25
M	71	71	83	103	149
N	4x	4x	4x	6x	6x
N1	2x	2x	3x	3x	4x
Z	70	70	82	102	148

Ø 16 Hub	10-30 mm	40 mm	50 mm	75 mm	100 mm	125 mm
F/FF	35	40	30	55	65	70
H	40	50	30	35	35	35
HA	40	50	30	70	70	70
HB	16	16	51	61	109	159
HC	16	16	21	26	39	19
M	76	86	101	151	199	249
N	4x	4x	6x	6x	6x	8x
N1	2x	2x	3x	4x	5x	7x
Z	75	85	100	150	198	248

Ø 20 Hub	10-30 mm	40 mm	50 mm	75 mm	100 mm	125 mm
F	50	60	35	60	70	70
FF	40	50	35	60	70	70
H	45	55	35	35	35	38
HA	35	35	35	70	70	76
HB	25	35	50	54	107	155
HC	15	15	15	19	37	41
M	83	93	108	147	200	254
N	4x	4x	6x	6x	6x	8x
N1	2x	2x	3x	4x	5x	6x
Z	81,5	91,5	106,5	145,5	198,5	252,5

Ø 25 Hub	10-30 mm	40 mm	50 mm	75 mm	100 mm	125 mm
F/FF	50	60	35	60	70	75
H	45	55	35	35	35	38
HA	45	55	35	70	70	76
HB	22	22	55	61	102	154
HC	22	22	20	26	32	40
M	92	102	115	156	197	255
N	4x	4x	6x	6x	6x	8x
N1	2x	2x	3x	4x	5x	6x
Z	90,5	100,5	113,5	154,5	195,5	253,5

Kolben Ø	A	B	BA	BB	BC	BD	BE	C	CA	FA	FB	FC[1]	FD	FE	G	HE	HF	KA	KB
6 mm	30	30	12	5,5	3,0	M 2,5 (3,5 tief)	---	20	17,5	18	11	3 (2,5 tief)	4	M 3 (4 tief)	M 5	M 4 (8 tief)	3,3	24	10
8 mm	40	37	15	6,5	3,5	M 3 (4 tief)	---	24	22,0	23	12	3 (3 tief)	4	M 3 (5 tief)	M 5	M 4 (8 tief)	3,2	30	12
12 mm	50	47	20	9,0	5,0	M 4 (6 tief)	---	32	28,5	28	16	4 (3,5 tief)	5	M 4 (5,5 tief)	M 5	M 5 (10 tief)	4,2	38	16
16 mm	62	58	26	12,0	6,0	M 5 (7 tief)	---	40	36,5	35	21	5 (4 tief)	6	M 5 (6 tief)	M 5	M 6 (12 tief)	5,1	48	20
20 mm	76	73	30	18,0	6,0	M 5 (8 tief)	30	50	45,5	46	27	5 (5 tief)	6	M 5 (10 tief)	G 1/8"	M 6 (12 tief)	5,1	58	25
25 mm	86	86	38	22,0	7,0	M 6 (10 tief)	---	62	56,5	56	30	6 (6 tief)	7	M 6 (13 tief)	G 1/8"	M 8 (8 tief)	6,8	70	31

Kolben Ø	KC	L	LA	LB	LC	LD	LE	LF	LG	LH	LJ	LK	LM	LN	LO	LP	MA	N2
6 mm	M 3 (5 tief)	10,5	9,5[3]	16,0	5,2	12,5	6,5	3,0	5,0	7,0	2	3,5	3,0	5,5	M 2,5 (3 tief)	M 2,5 (4 tief)	5	4x
8 mm	M 4 (6 tief)	13,5	8,0[2]	16,0	6,5	14,6	7,0	3,8	7,0	7,0	2	3,5	4,0	6,5	M 3 (4,5 tief)	M 3 (6 tief)	6	4x
12 mm	M 5 (8 tief)	16,5	9,0	19,5	9,5	18,5	8,5	5,0	8,0	9,5	2	4,75	5,0	10,0	M 4 (5 tief)	M 4 (5 tief)	8	4x
16 mm	M 6 (10 tief)	19,0	8,0	24,0	12,0	21,0	10,0	5,5	9,5	11,0	3	5,5	6,0	12,0	M 5 (6,5 tief)	M 5 (5,5 tief)	10	4x
20 mm	M 6 (13 tief)	21,0	9,0	27,5	15,0	25,0	12,0	6,5	13,0	13,0	3	6,5	8,0	14,0	M 6 (7 tief)	M 6 (7 tief)	13	6x
25 mm	M 8 (15 tief)	25,0	12,0	33,5	16,0	33,0	15,0	9,0	16,5	16,0	4	8,0	7,5	17,0	M 8 (8,5 tief)	M 8 (8 tief)	15	6x

1) +0,03/-0, 2) 10mm Hub: 13, 3) 30mm Hub: 8, 40mm Hub: 18, 50mm Hub: 24

Alle Angaben verstehen sich als unverbindliche Richtwerte! Für nicht schriftlich bestätigte Datenauswahl übernehmen wir keine Haftung. Druckangaben beziehen sich, soweit nicht anders angegeben, auf Flüssigkeiten der Gruppe II bei +20°C.