Saugerhalter

Typ Aluminium	Form	SW	G	DN	D1	D2	H1	H2	H3	H4	H5	Halter-typ
VSPH A50	1	7	M 5 (AG)	1,5	2,3	3,1	2,3	5,7	13,2	---	---	A
VSPH B50	1	8	M 5 (AG)	2,8	4,2	5,2	6,0	8,0	17,0	---	---	B
VSPH C18	5	3	M 5 (IG) / G 1/8" (AG)	3,1	7,5	16,0	5,0	3,0	1,5	14,5	3,5	C
VSPH D18 i	5	5	G 1/8" (IG)	5,2	10,0	21,0	7,0	3,5	3,0	15,0	6,0	D
VSPH E18 i	5	6	G 1/8" (IG)	6,3	15,0	28,0	9,0	4,5	3,5	18,0	6,0	E
VSH F18 i	4	14	G 1/8" (IG)	3,3	5,7	7,7	3,0	7,5	19,5	---	---	F
VSH F18	2	14	G 1/8" (AG)	4,0	7,5	---	6,4	18,8	---	---	---	F
VSH G14 i	4	17	G 1/4" (IG)	4,0	8,6	13,0	2,3	12,0	27,0	---	---	G
VSH G14	1	17	G 1/4" (AG)	4,0	8,6	13,0	2,3	12,0	27,0	---	---	G
VSH H50	1	8	M 5 (AG)	2,4	5,5	7,3	2,5	5,5	15,5	---	---	H
VSH H18	1	14	G 1/8" (AG)	3,0	5,5	7,3	2,5	5,5	19,5	---	---	H
VSH H18 i	4	14	G 1/8" (IG)	3,0	5,5	7,3	2,5	5,5	15,5	---	---	H
VSH K14	3	17	G 1/4" (AG)	6,5	M 8	13,0	9,0	25,0	---	---	---	K
VSH K14 i	6	17	G 1/4" (IG)	6,5	M 8	13,0	9,0	21,0	---	---	---	K
NEU VSH L18 i	7	---	G 1/8" (IG)	8,5	21,0	17,5	3,0	6,0	---	---	---	L
NEU VSH M14 i	7	---	G 1/4" (IG)	11,8	43,0	32,0	14,5	20,0	---	---	---	M
NEU VSH N14 i	7	---	G 1/4" (IG)	11,8	60,0	50,0	14,0	20,0	---	---	---	N
NEU VSH P12 i	7	---	G 1/2" (IG)	19,0	160,0	150,0	14,0	20,0	---	---	---	P

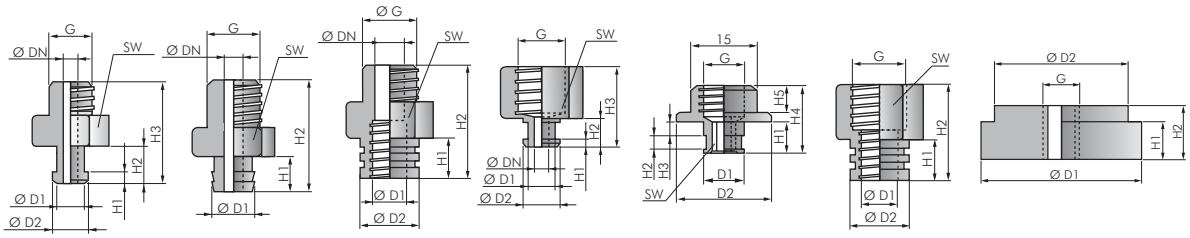

Form 1 Form 2 Form 3 Form 4 Form 5 Form 6 Form 7

Federstößel

Werkstoffe: Stahl verzinkt / Messing

Typ Standard	Typ verdrehgesichert	G1	G2 (IG)	Hub	G3	L1	L2	L3	Form
VSFS 50/50-05	---	M 5 (IG)	M 5	5	G 1/8"	42,0	15	16,7	1
VSPFS 50/50-07	---	M 5 (IG)	M 5	7	G 1/8"	43,0	19	14,0	3
VSFS 50/50-10	VSFS 50/50-10V	M 5 (IG)	M 5	10	G 1/8"	47,0	15	22,5	1
VSFS 50/50-20	VSFS 50/50-20V	M 5 (IG)	M 5	20	G 1/8"	59,0	15	34,5	1
VSFS 50A/50-10	---	M 5 (AG)	M 5	10	M 12x1*	52,5	19	21,0	2
VSFS 50A/50-20	---	M 5 (AG)	M 5	20	M 12x1*	62,5	19	31,0	2
VSPFS 18A/18-08	---	G 1/8" (AG)	G 1/8"	8	M 14x1,5	54,0	22	11,0	4
VSPFS 18A/18-20	---	G 1/8" (AG)	G 1/8"	20	M 16x1	79,0	35	23,0	4
VSFS 18A/18-25	---	G 1/8" (AG)	G 1/8"	25	M 16x1	93,0	30	42,5	2
VSFS 18A/18-50	---	G 1/8" (AG)	G 1/8"	50	M 16x1	124,0	30	73,5	2
VSFS 14A/18-25	---	G 1/4" (AG)	G 1/8"	25	M 20x1,5	95,0	40	41,0	2
VSFS 14A/18-75	---	G 1/4" (AG)	G 1/8"	75	M 20x1,5	154,0	40	100,0	2

* mit einer feststehenden Mutter

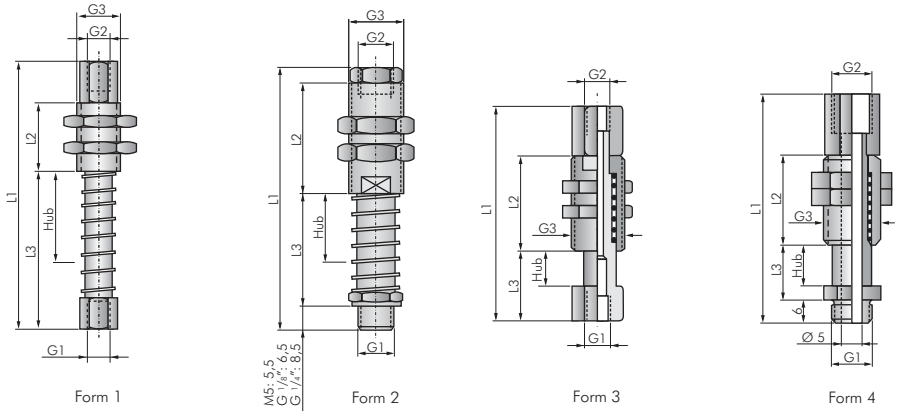

Form 1 Form 2 Form 3 Form 4

Steckanschlüsse Ø 3 - 32 mm ab Seite 46

Vakuum-technik finden Sie in unserem FESTO Online-Shop

Polyamid-Schläuche ab Seite 372

Manometer ab Seite 644

Alle Angaben verstehen sich als unverbindliche Richtwerte! Für nicht schriftlich bestätigte Datenauswahl übernehmen wir keine Haftung. Druckangaben beziehen sich, soweit nicht anders angegeben, auf Flüssigkeiten der Gruppe II bei +20°C.