piab Evolving automation

Numer produktu: 0127103

Kompensator poziomu LC12-F0510, M5 żeński, Ugięcie 10

- Wyrównują różnice poziomów, na przykład w urządzeniach podnoszących z kilkoma przyssawkami.
- Mniejsze wymagania co do dokładnego pozycjonowania urządzenia podnoszącego.
- W pewnym stopniu zapewniają amortyzację wstrząsów.
- Pozwalają na przenoszenie delikatnych i cienkich przedmiotów.
- Nie obracające się – nadają się do stosowania z owalnymi przyssawkami.
- Szeroki zakres gwintów i długości skoku.

Ogólne

Materiał	SS, AL
Maksymalna zalecana przyssawka	Ø30mm (Powierzchnia: 700mm2)
Minimalna temperatura	0 - 60 °C
Waga	17 g
Objętość	0,22 cm³

Parametry mechaniczne

Zakres pracy/Ugięcie	10 mm
Siła sprężystości	0,21 N/mm
Min. siła ugięcia	1,9 - 4,1 N

Wymiar

Długość (B)	5,5 mm
Długość 2 (C)	17 mm
Długość 3 (D)	25 mm
Długość 4 (F)	8 mm
Długość 5 (G)	5,5 mm
Długość 6 (L)	4 mm
Długość 7 (R)	60 mm
Gwint	M5 in
Gwint 2 (H)	M5 in
Gwintów 3 (S)	M12x1 in
Szerokość (M)	10 mm
Szerokośc 2 (N)	15 mm
Szerokośc 3 (P)	10 mm
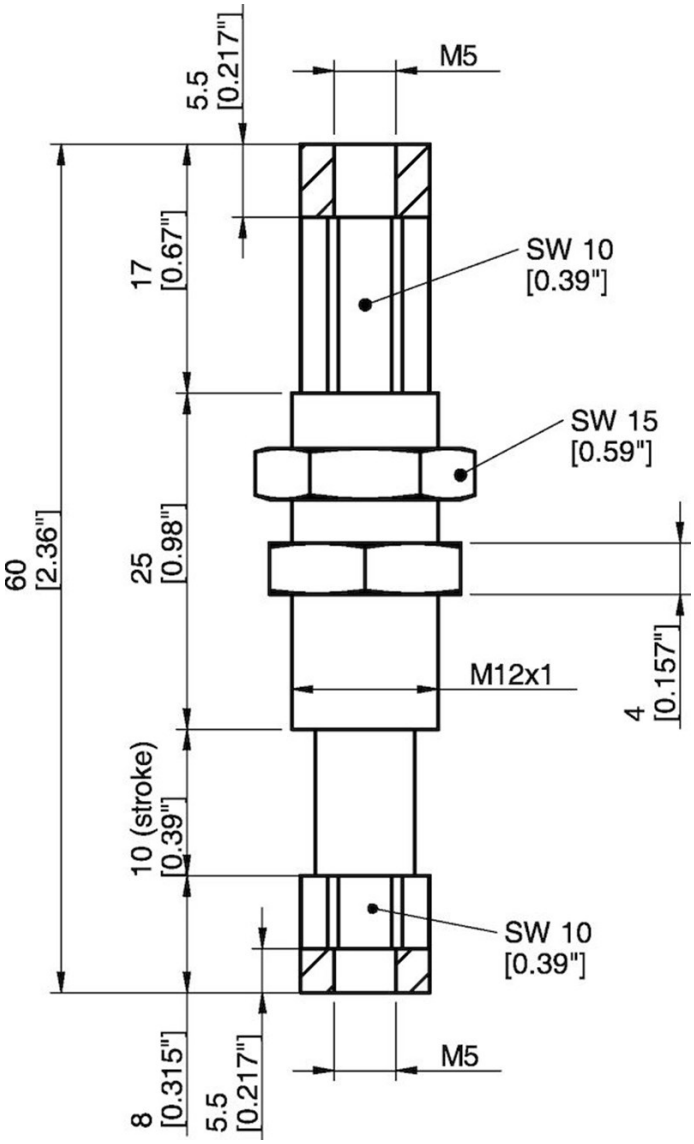
Rysunki wymiarowe